INSTRUCCIONES DE MONTAJE

PÉRGOLA BIOCLIMÁTICA 8X4

P32E8X4DNS

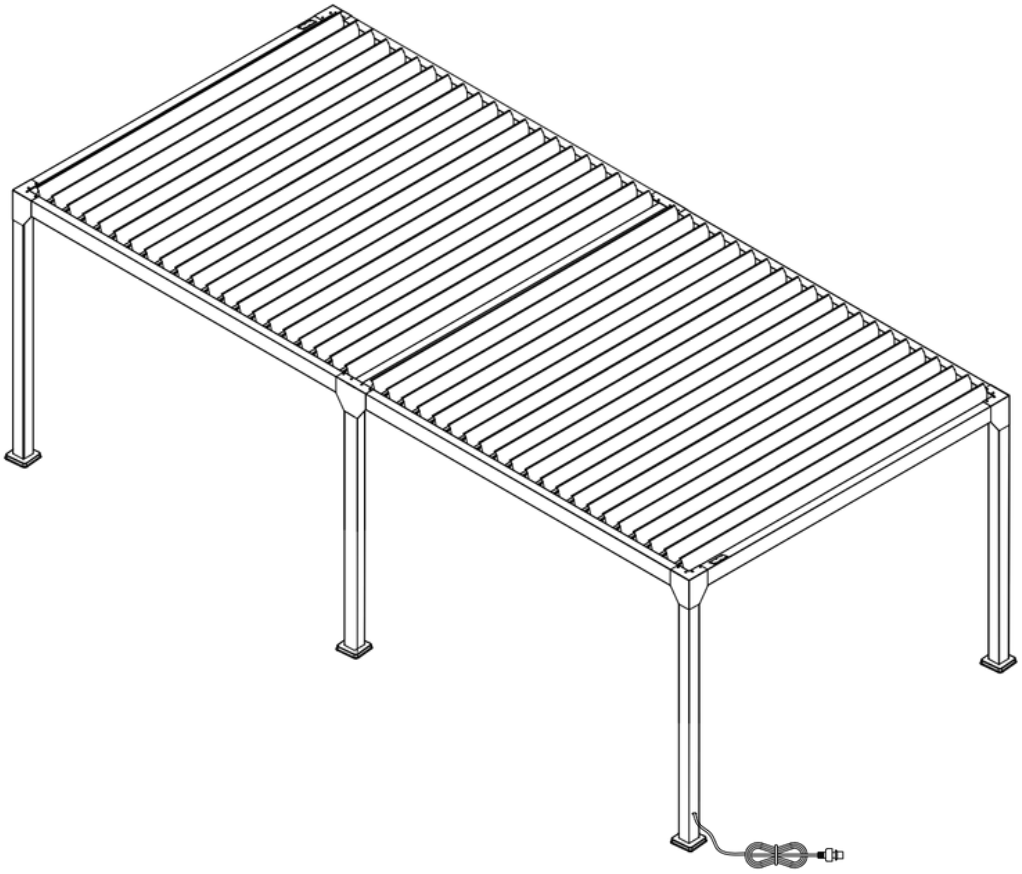



Antes de comenzar el montaje del producto, asegúrese de usar el equipo de protección personal necesario y consulte las instrucciones de montaje.

sav@green-outside.com

Las fotos son solo para fines ilustrativos. No tire basura.

TABLA DE CONTENIDO

1. INFORMACIÓN E INSTRUCCIONES DE SEGURIDAD ---------- PÁG. 3

- 1.1 Herramientas necesarias ---------- pág. 3
- 1.2 Instrucciones de seguridad ---------- pág. 3
- 1.3 Desembalaje y comprobación del contenido ---------- pág. 3
- 1.4 Consejos de mantenimiento ---------- pág. 3

2. INSTALACIÓN ---------- PÁG. 4

3. LISTA DE COMPONENTES ---------- PÁG. 5

- 3.1 Componentes estructurales ---------- pág. 5
- 3.2 Tornillos y accesorios ---------- pág. 6

4. PREPARACIÓN DEL MONTAJE ---------- PÁG. 7

- 4.1 Área de montaje ---------- pág. 7
- 4.2 Posición de las aspas LED ---------- pág. 7

5. MONTAJE DE LA PÉRGOLA ---------- PÁG. 8

6. INFORMACIÓN DEL CONTROL REMOTO ---------- PÁG. 18

- 6.1 Funcionamiento mediante control remoto ----------
- 6.2 Uso y características del mando a distancia ----------

7. SOLUCIÓN DE PROBLEMAS Y PREGUNTAS FRECUENTES ---------- PÁG. 20

8. GARANTÍA Y CONTACTO ---------- PÁG. 22

1. INFORMACIÓN E INSTRUCCIONES DE SEGURIDAD



4
PERSONAS



1.1 Herramientas necesarias

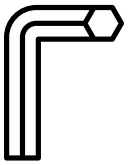

1 llave Allen Ø4 (INCLUIDA)

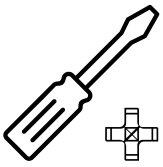

1 destornillador Phillips (PH1)

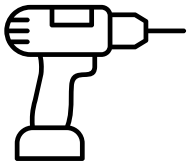

1 taladro percutor / martillo perforador

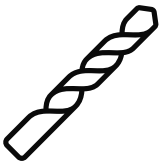

1 broca para hormigón Ø10



1 escalera de mano por persona

1.2 Instrucciones de seguridad

Para garantizar el montaje seguro de su producto, deben seguirse ciertas normas:

- Se recomienda encarecidamente el uso de equipo de protección personal (guantes, calzado de seguridad, gafas protectoras, etc.).
- Mantenga a los niños alejados de la obra.
- Elija un lugar adecuado para instalar su producto (terreno plano y firme que permita un anclaje sólido, no expuesto a vientos fuertes).
- Asegúrese de que los puntos de fijación no coincidan con los pasos de cables, conductos u otras tuberías.
- En el caso de instalar una pérgola, prepare un terreno con una pendiente del 1% para permitir el drenaje del agua de lluvia.
- No intente realizar el montaje en condiciones climáticas adversas (lluvia, viento, nieve, etc.).
- En caso de mal tiempo (viento, lluvia, nieve) se recomienda mantener las aspas en posición semiabierta para favorecer la circulación del aire y evitar la acumulación de nieve.
- Para garantizar la seguridad de la instalación y la durabilidad de los componentes, los elementos eléctricos (transformador, control remoto, etc.) deben almacenarse en un lugar seco, bien ventilado y protegido de las heladas. La exposición a la humedad o a temperaturas extremas anulará la garantía. Tenga en cuenta que el uso de una toma de corriente resistente a la intemperie es obligatorio para cualquier conexión exterior.

1.3 Desembalaje del producto

Al abrir las cajas, tenga cuidado de no utilizar un cúter ni ninguna cuchilla que pueda dañar el producto.
Las cajas están etiquetadas con los componentes que contienen. Asegúrese de tener todos los elementos que figuran en la lista de componentes y de que sean correctos antes de comenzar a ensamblar su producto.

1.4 Consejos de mantenimiento

- Recomendamos limpiar el producto periódicamente, retirando hojas, ramas u otros elementos que puedan afectar su correcto funcionamiento.
- Su producto se puede limpiar con agua jabonosa.
- Nunca utilice limpiadores de alta presión, productos corrosivos ni disolventes.

En caso de que falte algún componente, esté dañado o si tiene alguna duda, póngase en contacto con el servicio de atención al cliente de Green Outside:
sav@green-outside.com

2. **Instalación**

Para instalar su pérgola, asegúrese de que el terreno tenga una pendiente del 1% para permitir el drenaje del agua de lluvia.
A continuación encontrará las distancias entre los centros de perforación necesarias para anclar su pérgola al suelo una vez que su montaje esté completo.

IMPORTANTE: Los accesorios como cortinas y paneles deben instalarse únicamente después de que el montaje del producto esté completamente terminado y anclado al suelo.

- Dimensiones en milímetros (mm)

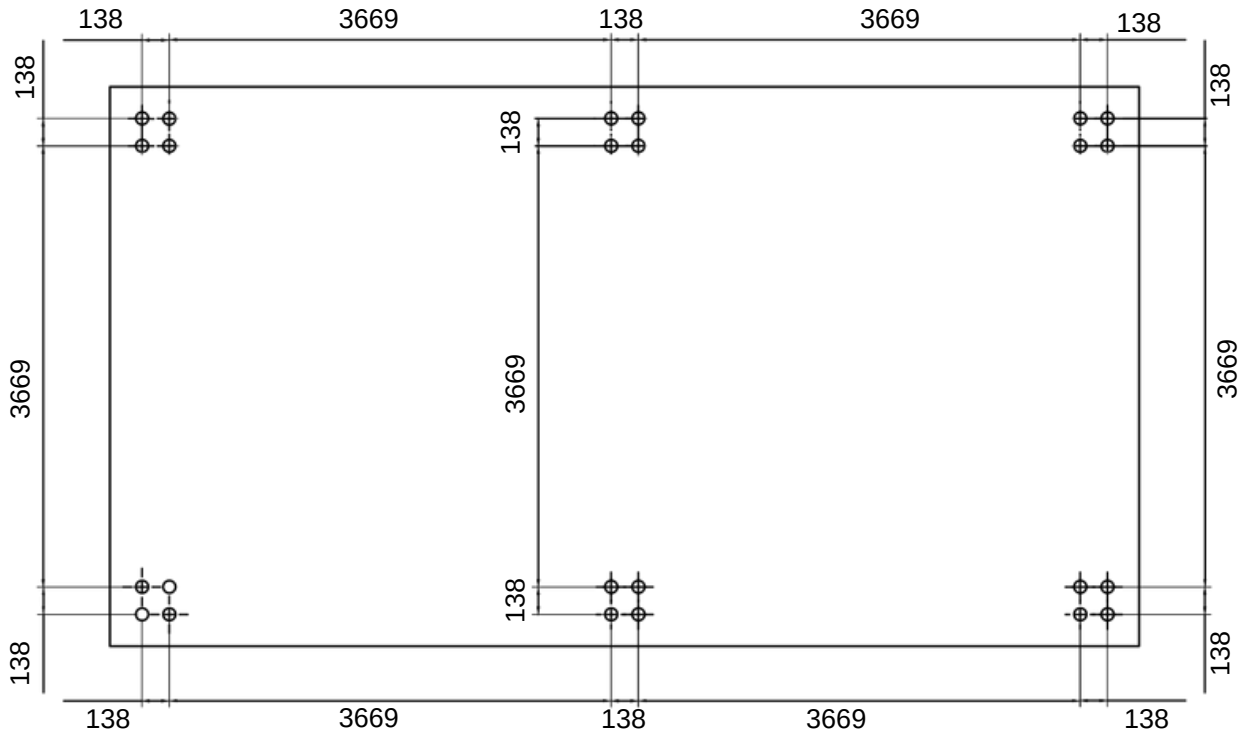

Encuentra todos nuestros videotutoriales haciendo clic en el siguiente enlace.
https://www.youtube.com/@greenoutside8067

o escaneando el código QR

3. **Lista de componentes**

3.1 Componentes estructurales

Referencia	Componente	Cantidad	Representación
A1	Correo	3	
A2	Poste con conector de alimentación	1	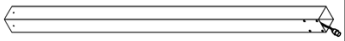
A3	Puesto intermedio	2	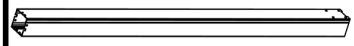
B11	Viga frontal motorizada de 4 m con conectores	1	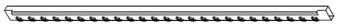
B12	Viga frontal motorizada de 4 m con conectores	1	
B21	Viga trasera de 4 m con conectores	1	
B22	viga trasera de 4 m	1	
C1	Viga lateral de 4 m con conectores	1	
C2	Viga lateral de 4 m con conectores	1	
C3	Viga lateral intermedia de 4 m	1	
D1	pala de techo de 4 m	32	
D2	Aspa de techo de 4 m con LED	10	
Y	Soporte angular de fijación de viga	4	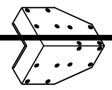
E1	Soporte angular intermedio para fijación de vigas	4	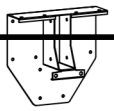
F	Capó de esquina	2	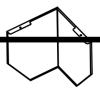
F1	Capó de esquina intermedio	2	
GRAMO	Placa de montaje del poste	6	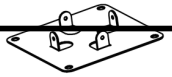
H	Capucha para el pie	6	

3.2 Tornillos y componentes accesorios

1	Vis M6*16	124+2	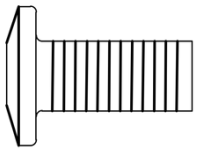
2	Vis M6*16	24+2	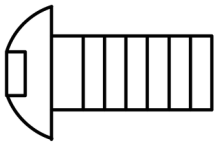
3	Mostrar M5*10	168+5	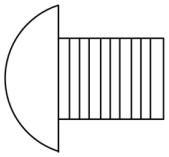
4	Rondel Ø5	168+5	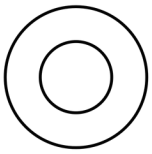
5	Mostrar M4*4	12+2	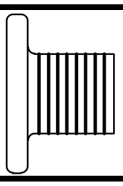
6	Llave Allen 4	1	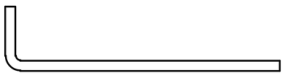
7	Anclaje + tornillo M8*60	24	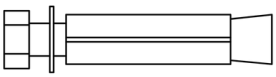
	Control remoto con pantalla LCD	1	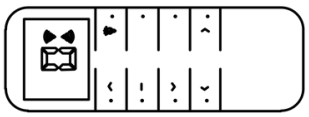
	Tira de conectores LED de 4 salidas	2	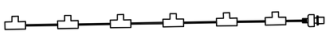
	Transformador - 24V 400W	1	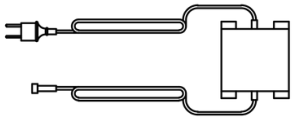

*Nota importante: Las representaciones gráficas (bocetos, diagramas y fotografías) de este documento no son contractuales y se proporcionan únicamente con fines ilustrativos. Pueden diferir del producto final.

4. PREPARACIÓN DEL ENSAMBLAJE

4.1 Área de montaje:

Para garantizar un montaje sencillo, se requiere un área de montaje del tamaño de la pérgola más 1 metro como mínimo.
Utilice protección para el suelo para evitar arañazos.

4.2 Posición de las aspas LED:

Su producto incluye lamas de techo estándar, algunas con iluminación LED integrada.
Las tiras de LED deben colocarse en las siguientes ubicaciones:

- Cuchillas 2 - 6 - 10 - 14 - 18 - 22 - 26 - 30

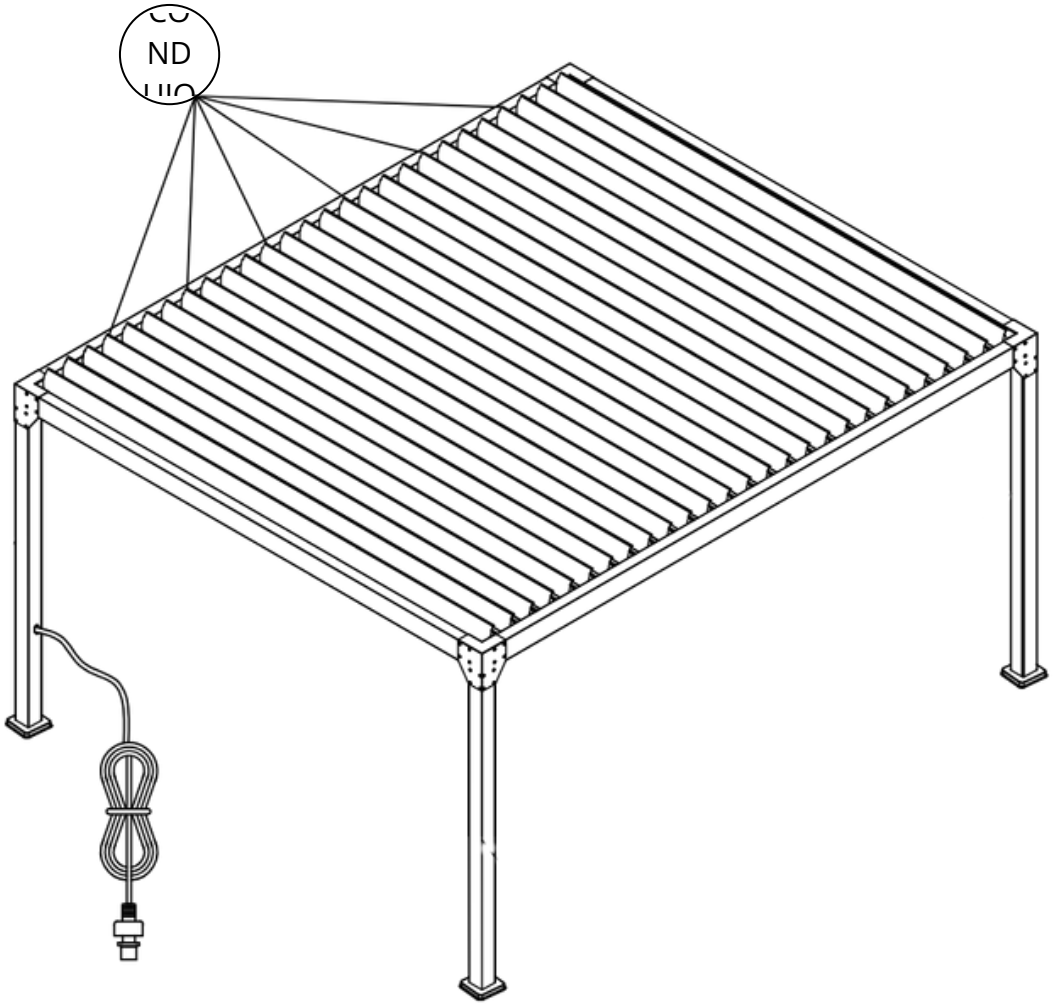

5. MONTAJE DE LA PÉRGOLA



A1 x3



H x3

Instale las tres tapas de pie (H) en el extremo inferior de los tres postes estándar (A1) (3X).

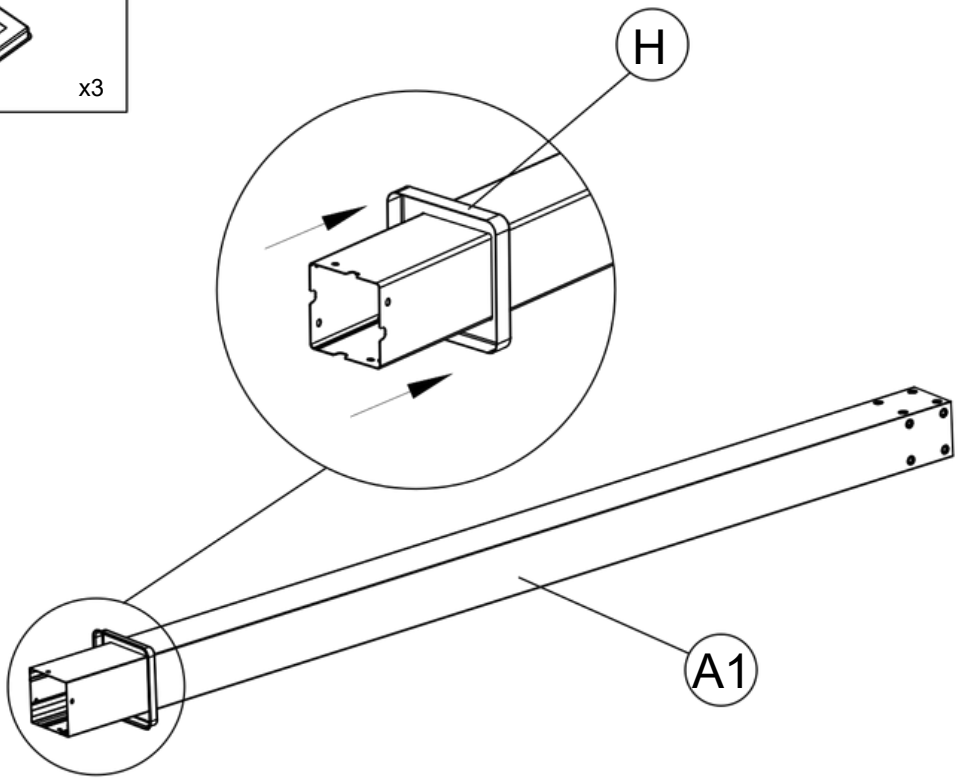



GRAMO x3



2 M6*16 x12



6 x1

Fije las tres placas de fijación (G) a los postes (A1) con 12 tornillos M6 x 16 mm (2). Apriete con la llave Allen (6).



A2 x1



H x1

Instale la última tapa de pie (H) en el extremo inferior del poste con conector (A2) (1X)

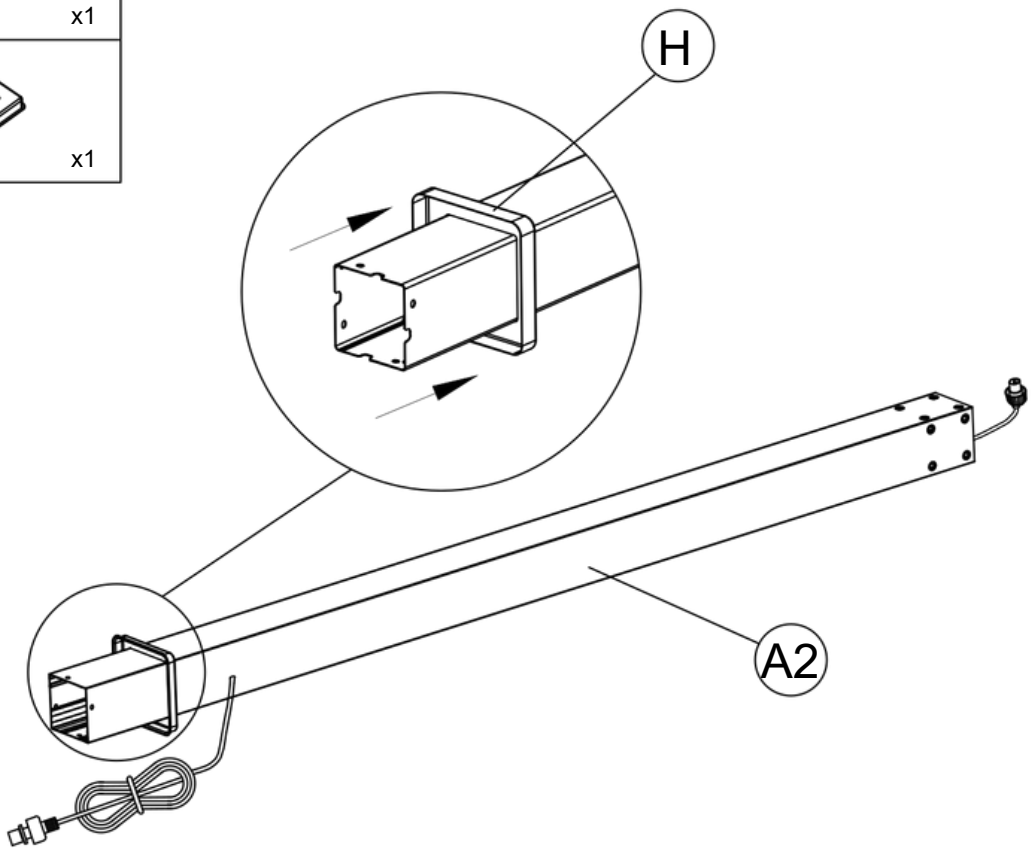



GRAMO x1



2 M6*16 x4



6 x1

Fije la placa de montaje (G) al poste (A2) utilizando 4 tornillos M6 x 16 mm (2). Apriete con la llave Allen (6). Asegúrese de que el cable de alimentación del poste (A2) esté correctamente colocado como se muestra a continuación.

A1		x1
A2		x1
B1		x1
Y		x2
1	M6*16	x28
6		x1

Coloque los postes (A1 y A2) y la viga frontal (B1) en el área de montaje.

Pasos 1 y 2: Conecte los dos postes (A1 y A2) a la viga frontal (B1) utilizando los dos soportes de fijación (E). Asegúrelos con 28 tornillos M6 x 16 mm (1).

Importante: Si su producto se va a montar contra una fachada, la viga B1 siempre debe colocarse frente a la fachada.

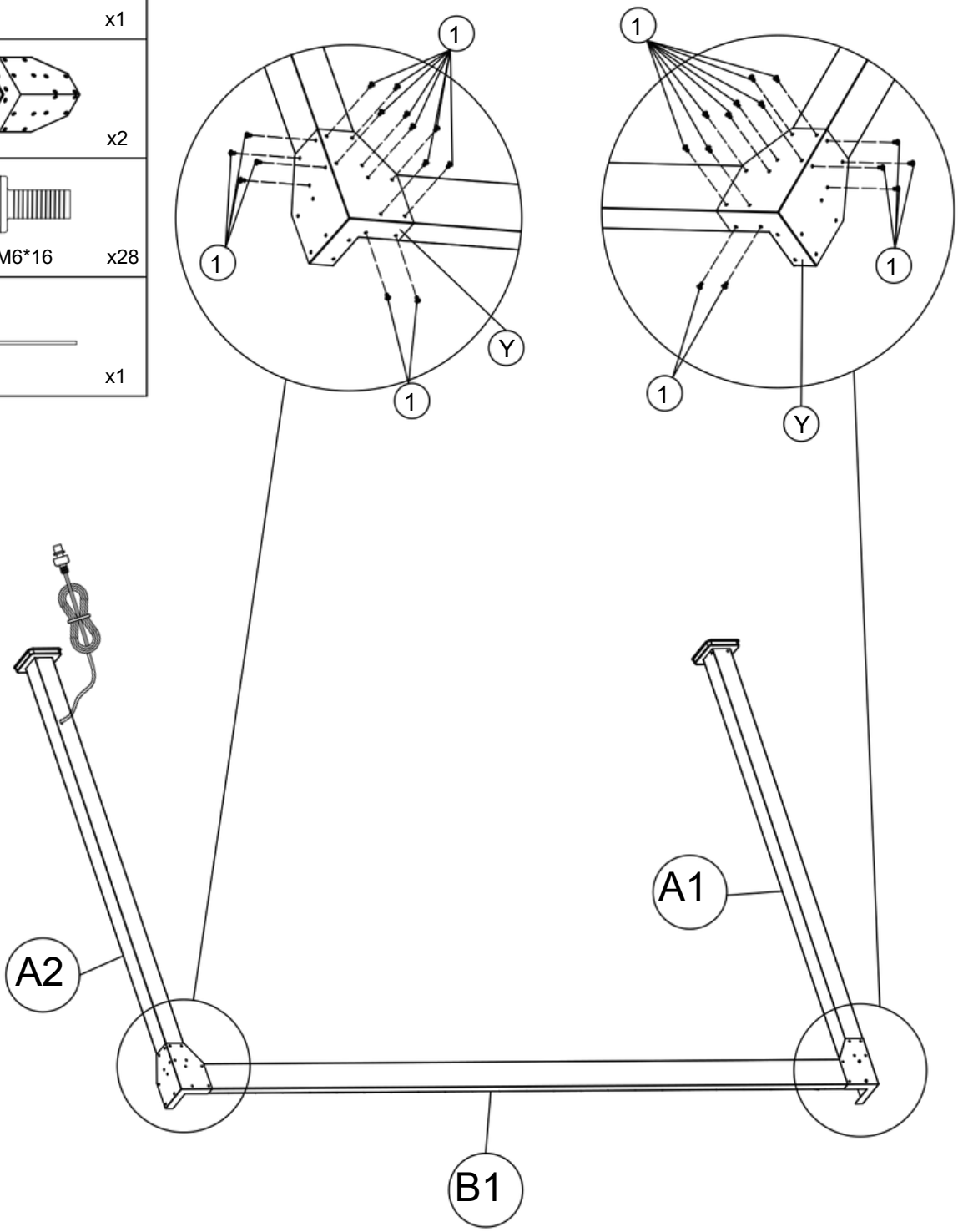

C1		x1
A1		x1
1	M6*16	x6
6		x1

Coloque la viga lateral (C1) contra el ángulo formado por el poste (A2) y la viga frontal (B1).

Paso 1: Conecte los conectores del motor ubicados en la esquina.
Importante: Conecte los enchufes con etiquetas idénticas para garantizar un funcionamiento correcto. (Ej.: V1 con V1, V2 con V2, etc.) Coloque el cable de la tira LED en la canaleta.

Paso 2: Fije la viga (C1) a los postes (A1/A2) con 6 tornillos M6 x 16 mm (1). Apriete con la llave Allen (6).

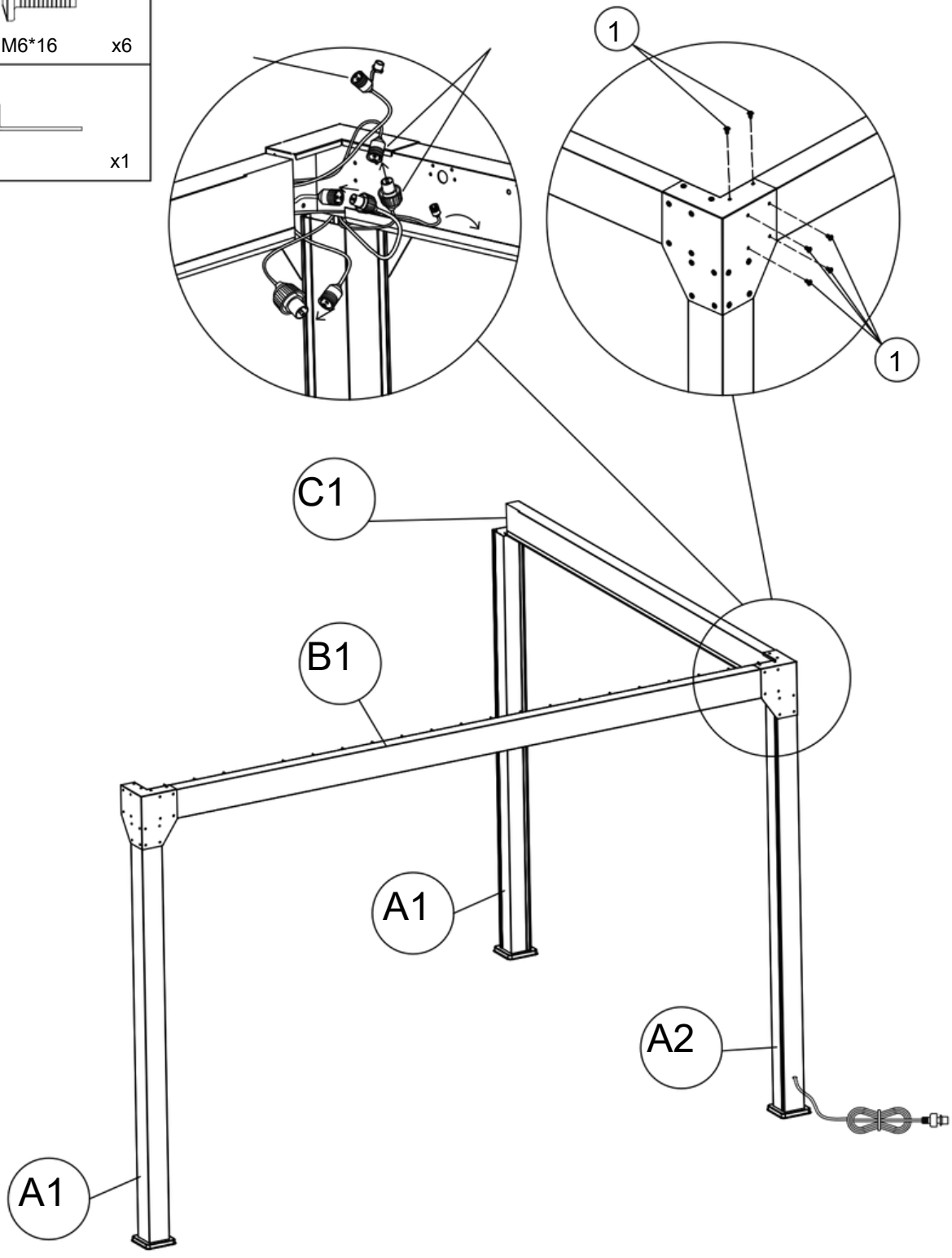

B2		x1
A1		x1
Y		x1
1	M6*16	x20
6		x1

Paso 1: Ensamble el extremo de la viga trasera (B2) a la viga lateral (C1) ya instalada.

Paso 2: Utilice un soporte angular de fijación (E) para asegurar el ángulo entre (C1) y (B2). Asegure el conjunto con 20 tornillos M6 x 16 mm (1).

Coloque el último poste (A1) debajo de la viga (B2) colocada previamente.

Importante: En caso de montar el producto contra una fachada, la viga B2 siempre debe colocarse en el lado de la fachada.

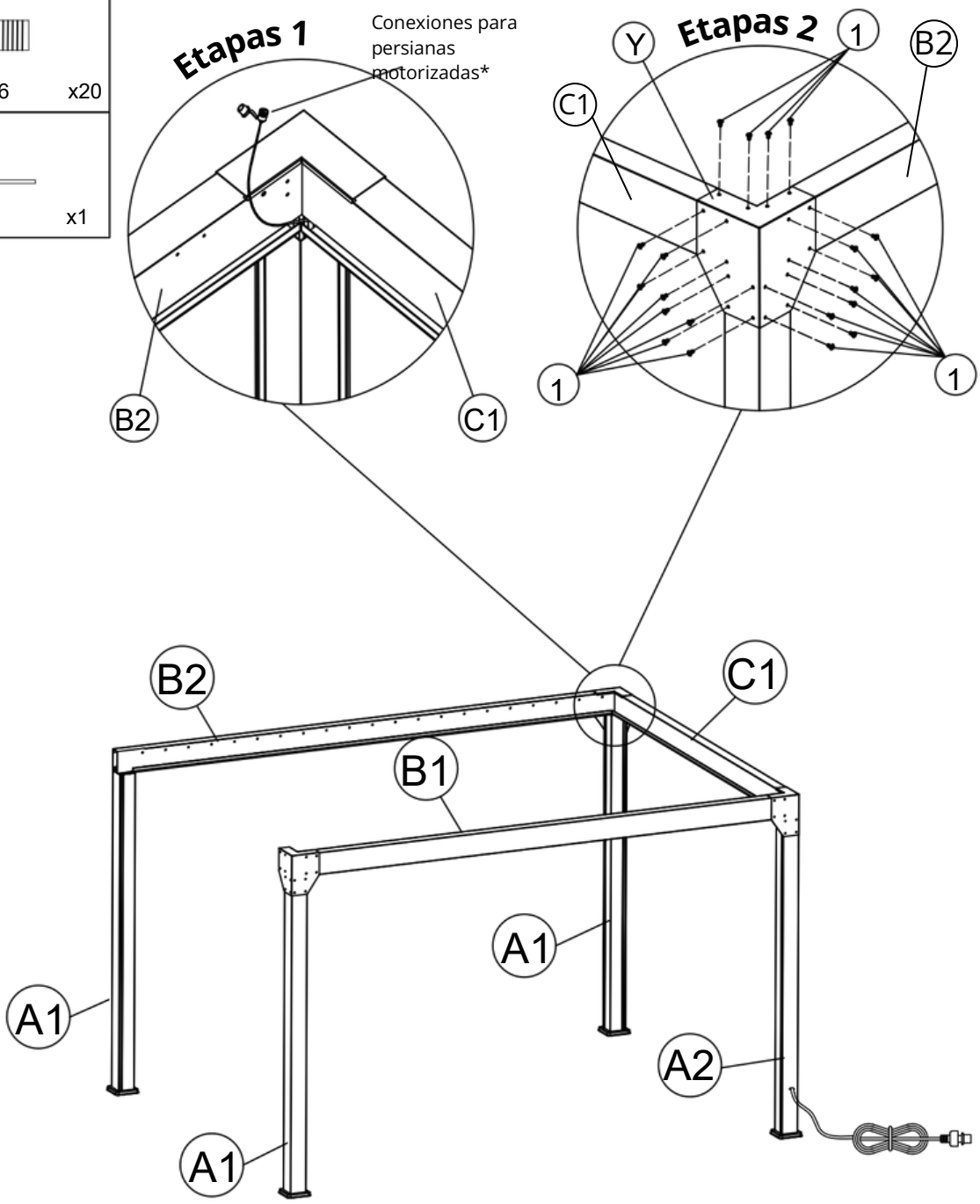

*Los conectores se utilizan para conectar persianas motorizadas que se venden por separado. Si no tiene persianas, cierre la tapa de cada conector e insértelos en el canal. Las persianas se pueden añadir posteriormente retirando los conectores.

C2		x1
Y		x1
1	M6*16	x26
6		x1

Pasos 1 y 2: Instale la última viga lateral (C2) entre la viga delantera (B1) y la viga trasera (B2).
Conecte los conectores del motor ubicados en la esquina (B1) (C2).
Importante: Conecte los conectores con etiquetas idénticas para garantizar un funcionamiento correcto. (Ej.: V1 con V1, V2 con V2, etc.)

Paso 2: Asegure el primer extremo de la viga (C2) con la viga (B1) y el poste (A1) utilizando 4 tornillos M6 x 16 mm (1).

Paso 3: Asegure el segundo extremo de la viga (C2) con la viga (B2) y el poste (A1) usando 1 soporte angular (E) y 16 tornillos M6 x 16 mm (1).

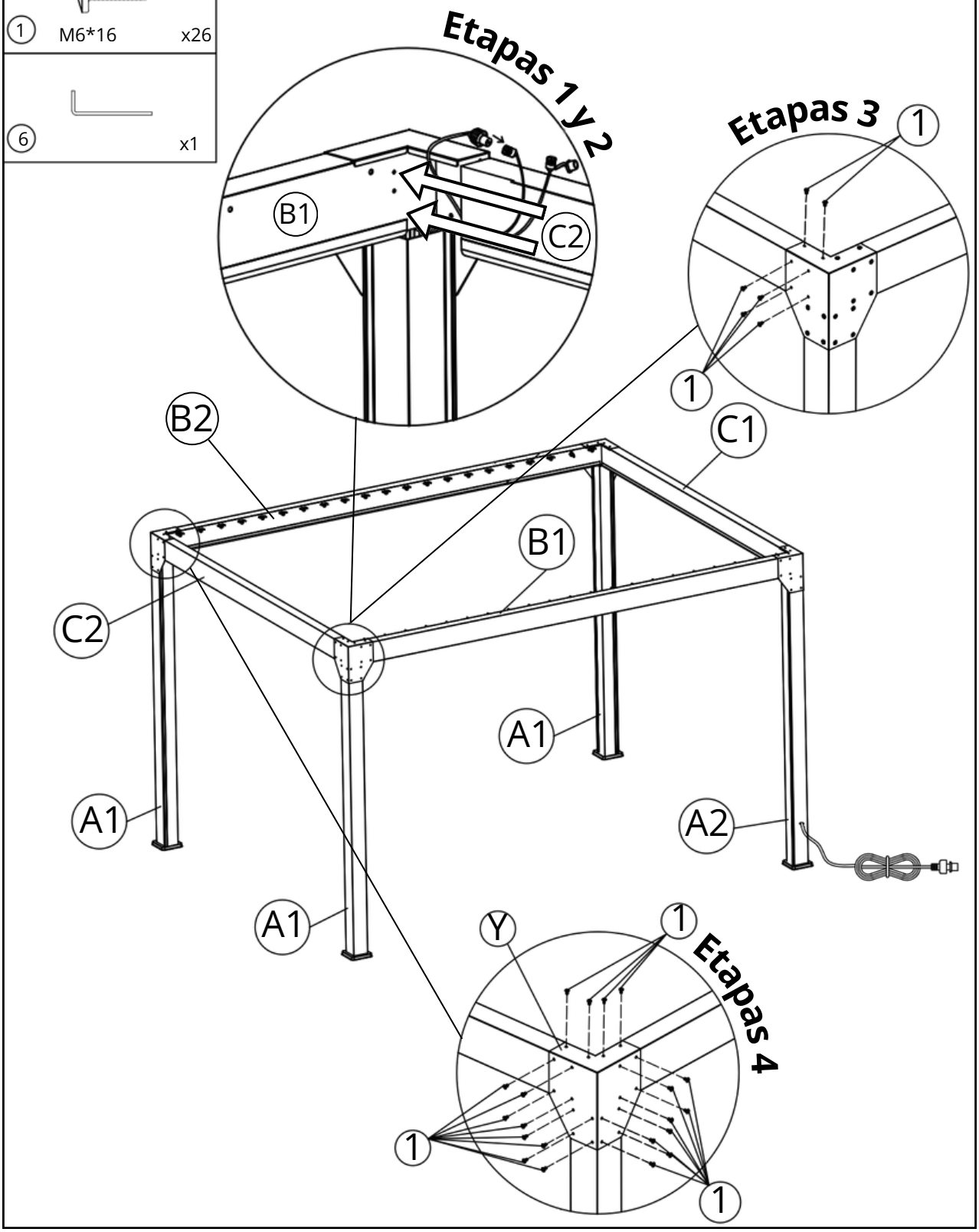

⑦	M8*60	x16

Verificación de escuadra (fundamental): Antes de fijar al suelo, mida las diagonales (L1 y L2). Deben ser prácticamente idénticas (L1=L2) para asegurar que la estructura sea rectangular. Compruebe también que el ancho (A1=A2) y el largo (B1=B2) sean iguales en la parte superior e inferior de los postes.

Paso 1: Marque la ubicación de los agujeros en el suelo a través de las placas.

Paso 2: Mueva ligeramente los postes para taladrar y luego vuelva a colocarlos en su lugar.

Paso 3: Después de comprobar que está a escuadra, ancle la pérgola al suelo en las cuatro esquinas. Utilice la broca para mampostería de Ø10 mm y los tacos y tornillos M8 x 60 (7).

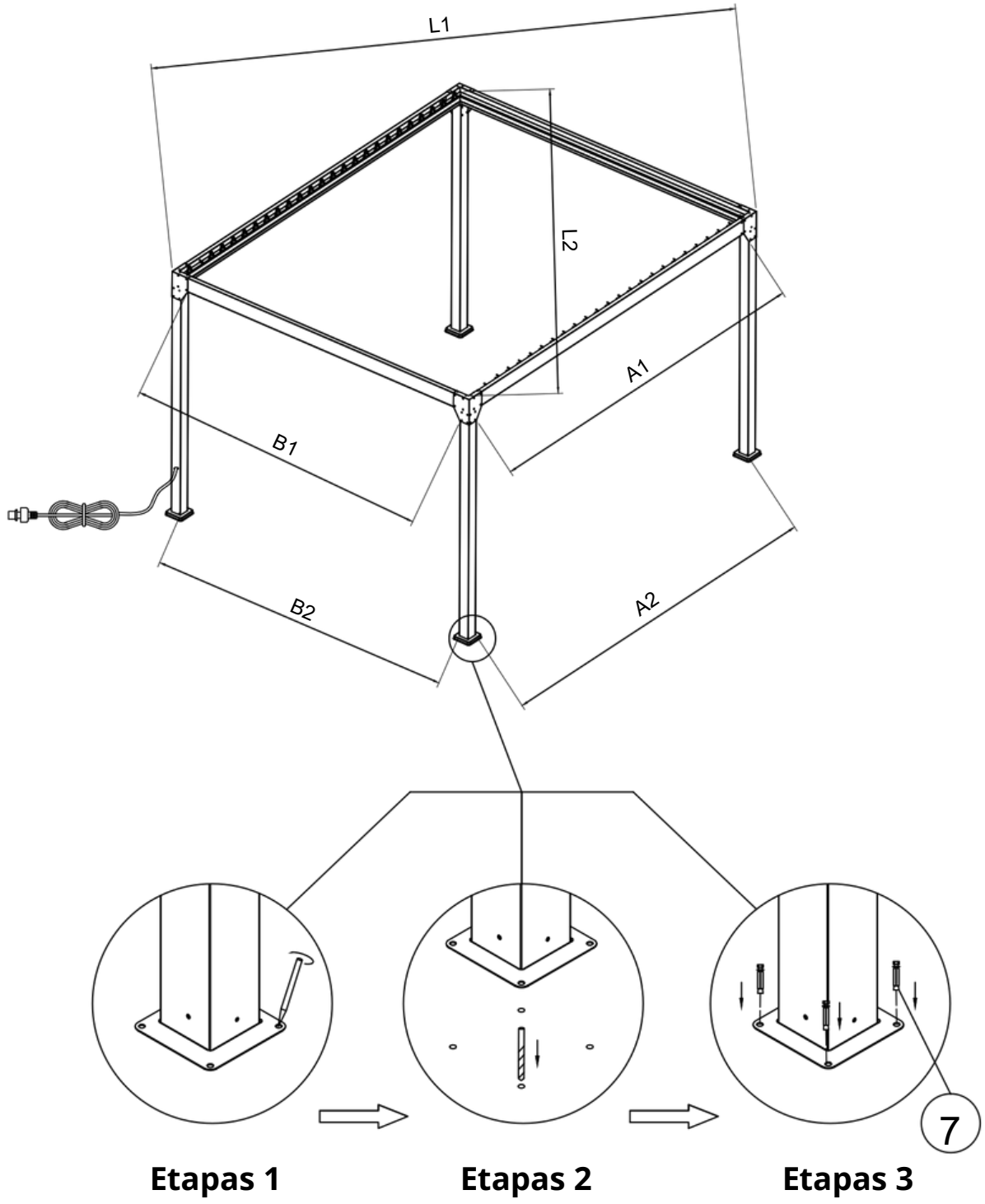

Baje las tapas de los pies (H) para ocultar las placas y las fijaciones del suelo.

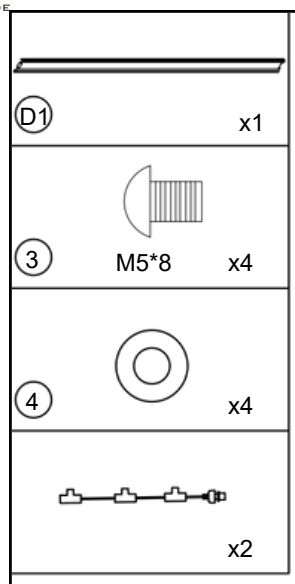

Instale y conecte el cableado LED. Coloque el cableado en el canalón.

Coloque la primera pala (D1) comenzando desde el lado de la viga (C2), opuesto a la entrada eléctrica.

Fije cada extremo con 2 tornillos M5 x 10 mm (3) y 2 arandelas Ø5 (4).

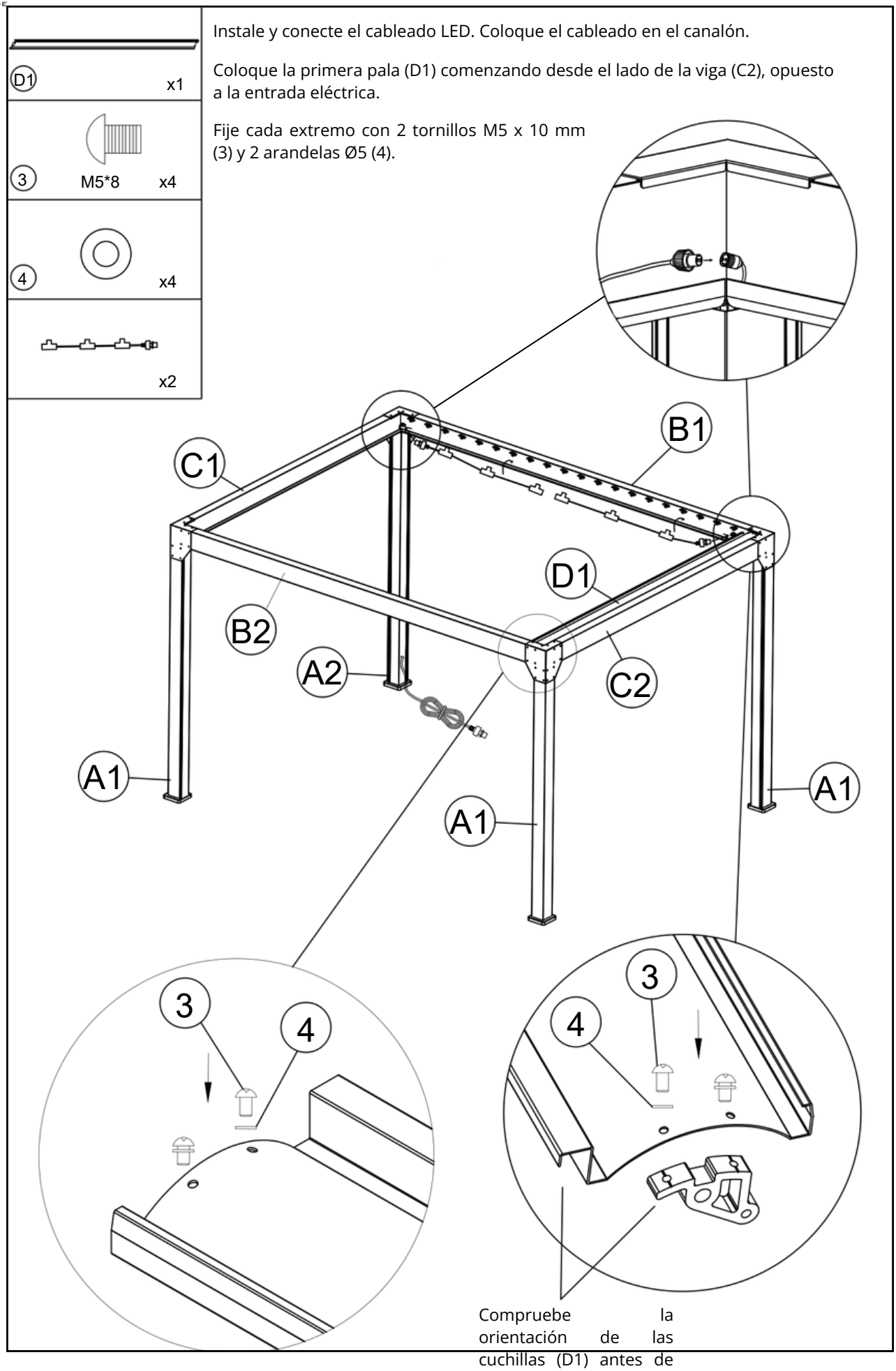

Compruebe la orientación de las cuchillas (D1) antes de fijarlas.

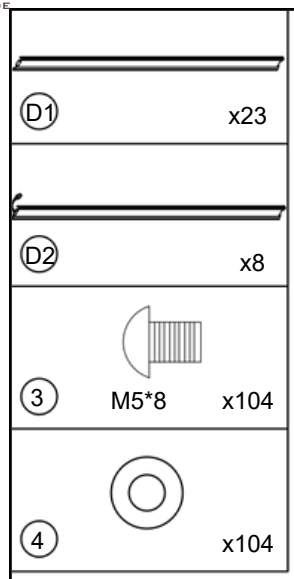

Las láminas LED (D2) deben instalarse en las posiciones 4, 8, 12, 16, 20 y 24. (Cuente las posiciones desde la primera lámina instalada).

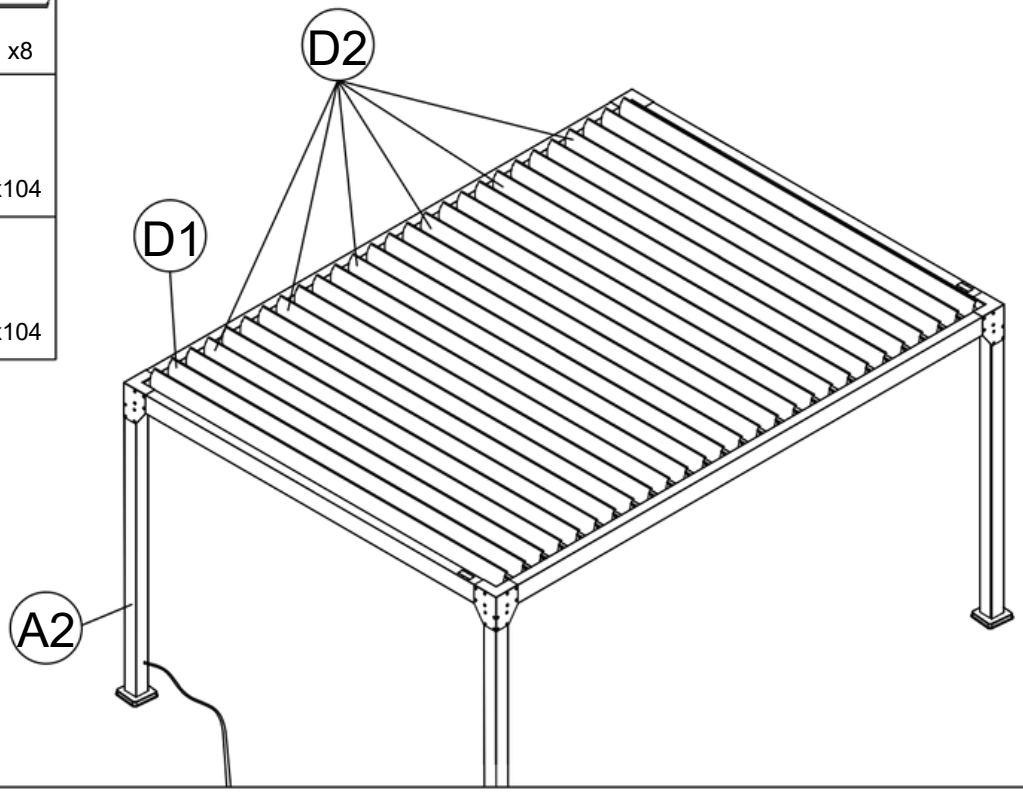

Conecte el cable de cada lámina LED al conector de la tira LED.
Coloque con cuidado el cable en la canaleta.

Compruebe que los cables no se enganchen en el mecanismo cuando se accionen las cuchillas.

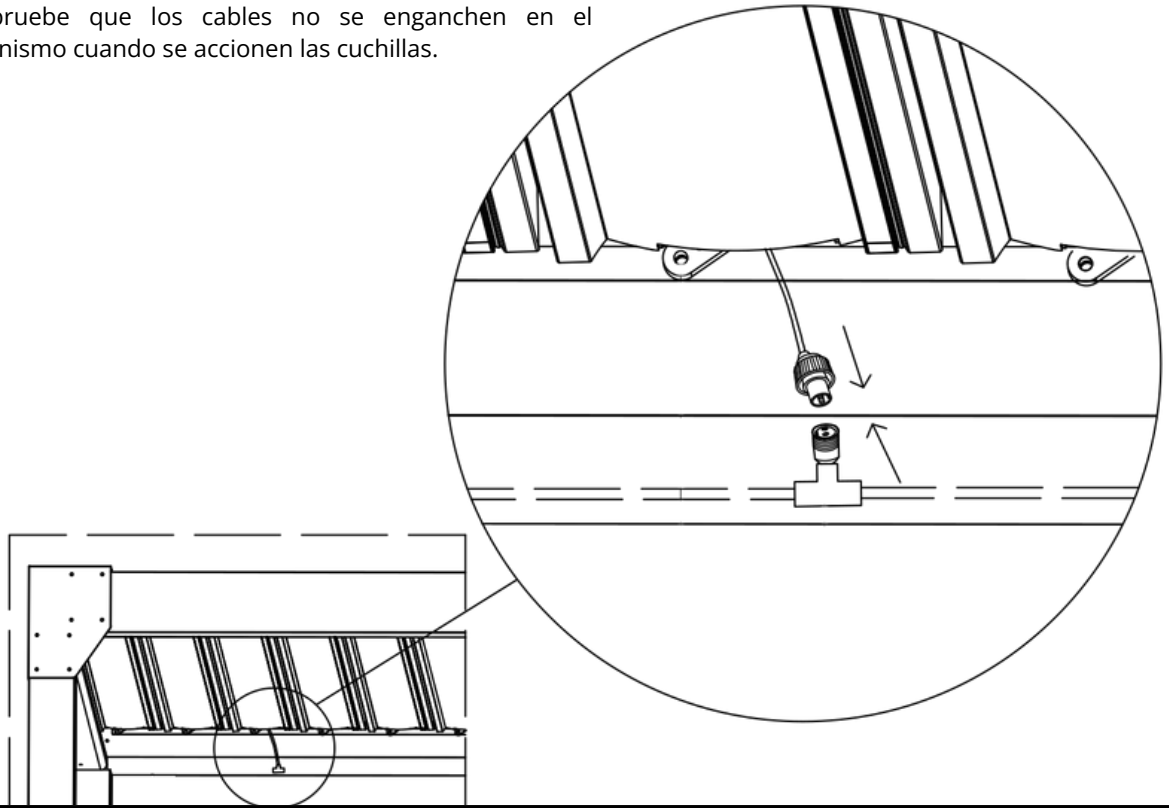

F		x4
5	 M4*4	x8

Coloque las tapas de las esquinas (F) en las cuatro esquinas superiores de la pérgola.
Primero, inserte la parte inferior contra el soporte vertical y luego presione la parte superior contra ella.
Atornille las tapas en su lugar utilizando los tornillos M4 x 4 mm (5) en los orificios previamente perforados (2 tornillos por esquina).

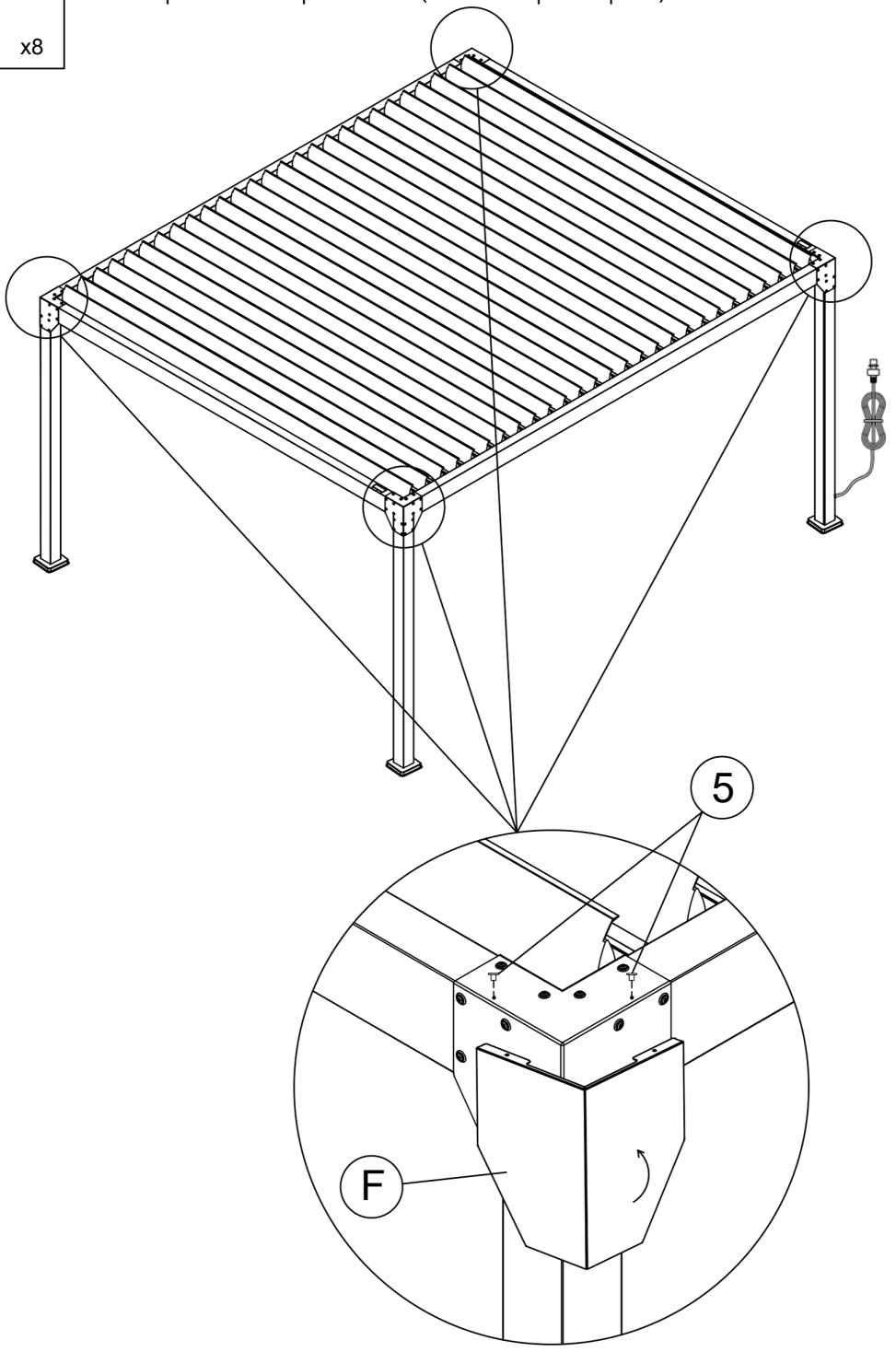

6. Información del control remoto

6.1 Funcionamiento mediante control remoto

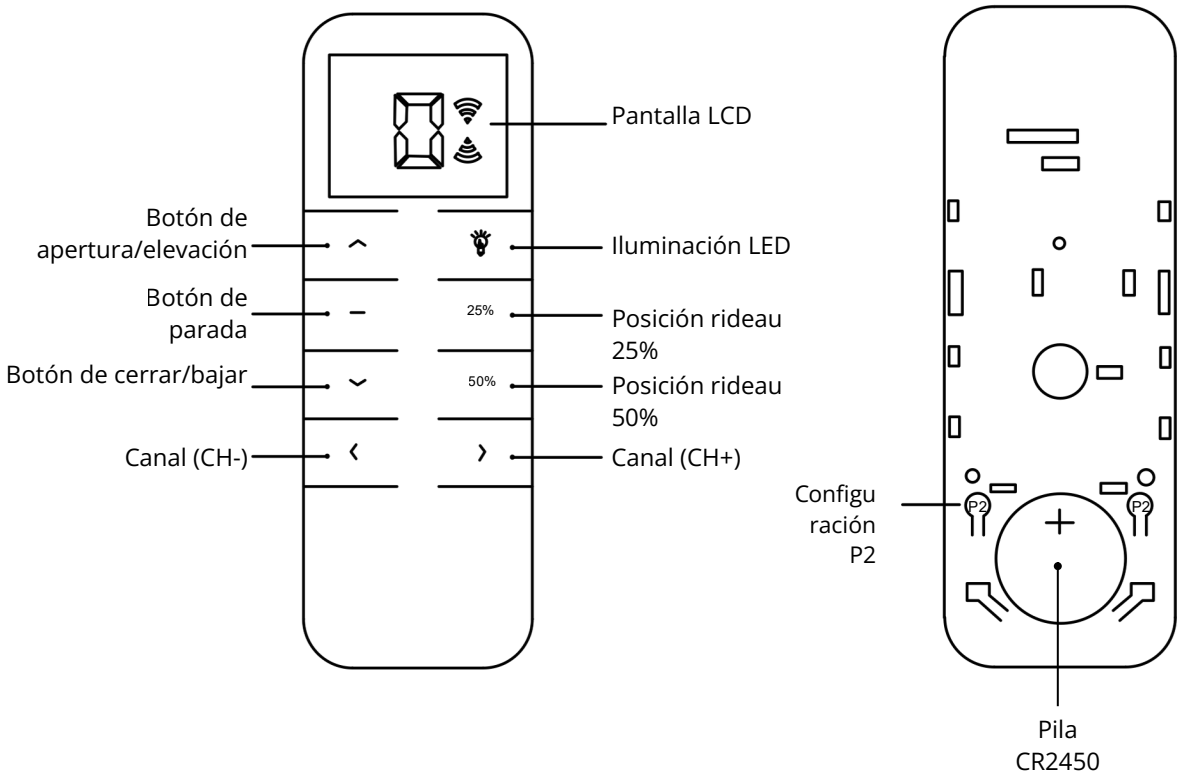

IMPORTANTE

- Mantén el mando a distancia seco y alejado de golpes para evitar que se vea afectada su vida útil.
- Si observa que el alcance del mando a distancia se ha reducido notablemente o que su sensibilidad ha disminuido durante su uso, compruebe si es necesario cambiar la pila.
- Cuando el voltaje cae por debajo de 2,6 V, se muestra el icono de la batería para indicar bajo voltaje.
- Durante la configuración inicial, asegúrese de que el control remoto muestre toda la información correctamente al presionar los diferentes botones.

1. Enchufe el primer extremo del cable de alimentación a una toma de corriente y, a continuación, conecte el segundo extremo al cable de la pérgola.
2. Una señal sonora indica que la pérgola está conectada eléctricamente.
3. Espere unos segundos antes de usar el control remoto.
4. Su control remoto viene preprogramado según el modelo de su producto. A continuación encontrará las funciones específicas del control remoto para su modelo.

6.2 Uso y características del mando a distancia

PÉRGOLA BIZONE P18E6X3... / P20E5X4... / P24E6X4... / P32E8X4...

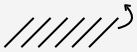

Canal 0: Controla la inclinación de todas las lamas y la subida/bajada de todas las cortinas*.

Canal 1: Controla la inclinación de las palas en la zona primaria.

Canal 2: Controla la inclinación de las palas en la zona secundaria.



El canal 0 solo permite encender o apagar completamente la pérgola.

Los canales 1 y 2 permiten encender y apagar las zonas primaria y secundaria, respectivamente.

Los canales 3 y superiores no permiten el control de la iluminación.

CUALQUIER MODELO

Canales 3 y superiores: Controlan la subida y bajada de las cortinas en todos los modelos.

*Las cortinas motorizadas son accesorios que se venden por separado.

El mando a distancia viene configurado de fábrica para funcionar inmediatamente después de activar el producto. Si la pérgola no responde la primera vez que usa el mando a distancia, compruebe primero que todos los cables estén conectados correctamente.

7. Solución de problemas y preguntas frecuentes

- **No consigo que mi pérgola funcione. ¿Qué debo hacer?**

1. Compruebo que el mando a distancia funciona correctamente (la pantalla LCD se ilumina al pulsar un botón).
2. Compruebo que estoy en el canal correcto (ver página 19).
3. Me aseguro de oír un "pitido" al conectar la fuente de alimentación de la pérgola a la toma de corriente de la casa.
4. Compruebo el correcto funcionamiento del enchufe doméstico utilizando un multímetro o un accesorio como un cargador de teléfono o una lámpara.
5. Compruebo que todos los cables de alimentación estén conectados correctamente entre sí después de haber desconectado previamente la fuente de alimentación (véanse las páginas 11 y 13).
6. Compruebo la presencia de una corriente de 24 V en la salida del transformador utilizando un multímetro*. (Ver diagrama a continuación).
7. Compruebo que los tornillos que sujetan los cables eléctricos en la caja de control estén bien apretados, después de haber desconectado la alimentación eléctrica. (Ver diagrama a continuación).

*Procedimiento para verificar la presencia de corriente de 24 V:

Se trata de una prueba eléctrica de bajo voltaje. No existe riesgo de electrocución.

Consigue un multímetro. Enciende el multímetro en modo voltímetro (V= o V CC). Inserta cada punta de prueba de los cables en cada uno de los pines del conector ubicado en la salida del transformador.

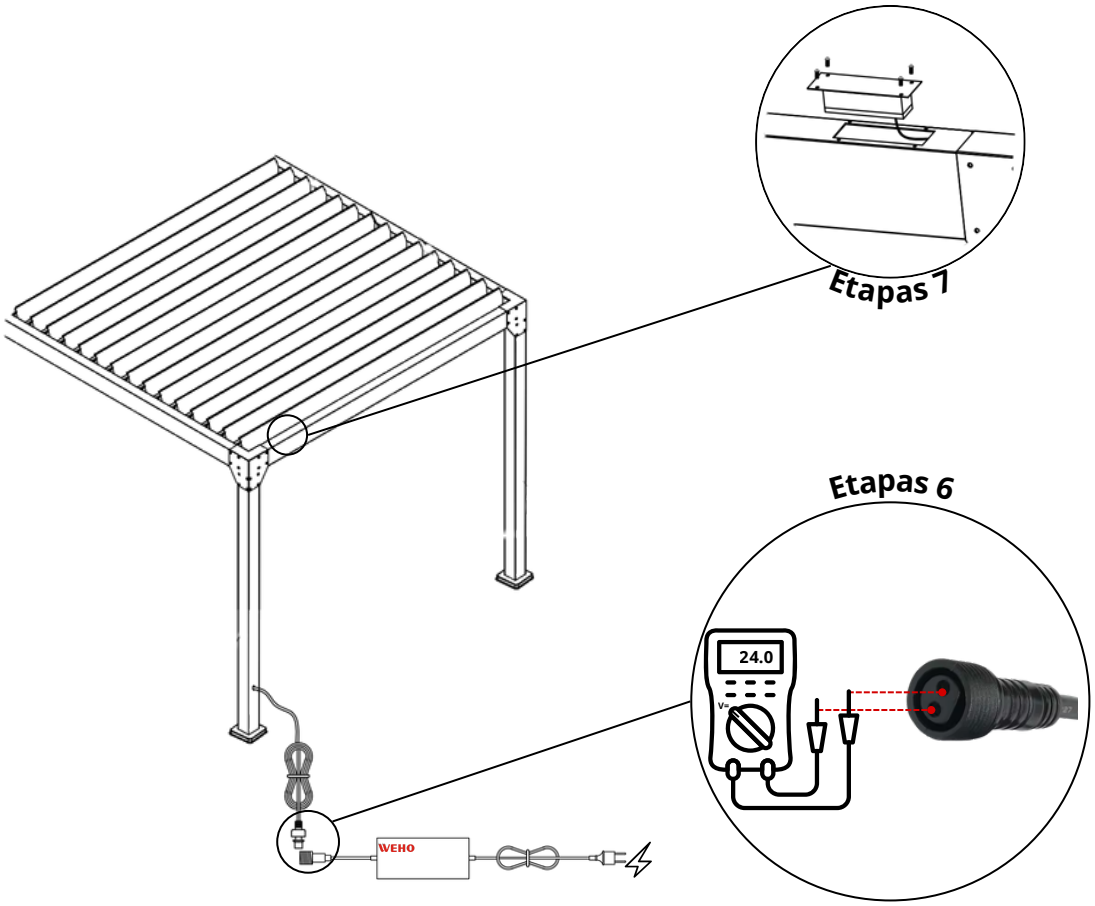

- **¿Debo tomar alguna medida antes de instalar mis productos?**

La instalación de una pérgola bioclimática, una cochera o un cobertizo de jardín requiere algunos trámites administrativos que dependen de sus dimensiones y ubicación.

Nuestros cobertizos de jardín tienen una superficie de entre 5 m² y 20 m² y requieren una declaración previa de obras. Para los modelos de menos de 5 m², no se necesita permiso de obra, pero aun así debe cumplir con la normativa del Plan de Ordenación del Territorio (PLU) o documento urbanístico equivalente.
Las pérgolas bioclimáticas y los garajes con una superficie superior a 5 m² e inferior o igual a 20 m² están sujetos a una declaración previa de obras.
Para pérgolas bioclimáticas y cocheras con una superficie superior a 20 m², deberá presentar una solicitud de permiso de construcción.

Casos especiales:
- Sitio clasificado o zona protegida: antes de cualquier instalación, es necesario obtener la autorización de los Arquitectos de la Construcción de Francia (ABF).
- Reglamento del condominio: si usted reside en un condominio, es posible que se requiera la autorización de la asamblea general.
- Planificación Urbana Local (PLU): algunos municipios tienen restricciones específicas (altura, color, materiales), por lo que es recomendable consultar con el ayuntamiento antes de adquirir un producto.

El impuesto al desarrollo:
Los cobertizos de jardín de más de 5 m² están sujetos al impuesto urbanístico, salvo que el municipio los exima. El importe se calcula a tanto alzado por m² y varía según la ubicación.

- **¿Puedo encargar los accesorios para mi pérgola bioclimática más adelante?**

Sí, nuestras pérgolas bioclimáticas son modulares. Se pueden añadir cortinas o paneles posteriormente. Por favor, compruebe la compatibilidad de los accesorios con su modelo de pérgola antes de realizar el pedido.

- **¿Cómo funciona la entrega de mis productos?**

Nuestros cobertizos de jardín, pérgolas bioclimáticas y toldos se entregan mediante una empresa de transporte. Se pondrán en contacto con usted para programar la entrega, que se realizará con un semirremolque equipado con una carretilla elevadora.
Nuestras cortinas se entregan mediante una empresa de mensajería tradicional.

Para un montaje sin complicaciones, encontrará todas nuestras instrucciones de montaje en formato de vídeo en nuestra página de YouTube y en nuestra página web haciendo clic en el siguiente enlace o escaneando el código QR.

https://www.youtube.com/@greenoutside8067

https://green-outside.com/

8. **Garantía y contacto**

Su producto está cubierto por una garantía legal contra cualquier defecto de fabricación. Puede consultar los detalles de la garantía legal de Green Outside haciendo clic en el siguiente enlace.
https://green-outside.com/procedure-sav/

o escaneando el código QR

Para cualquier reclamación de garantía o en caso de algún problema con su producto, póngase en contacto con el servicio de atención al cliente de Green Outside utilizando los siguientes datos de contacto:

sav@green-outside.com

04 74 55 36 54 - Opción 2

Como parte de su política de mejora continua, Green Outside se reserva el derecho de modificar sus productos sin previo aviso.

Para obtener más información sobre los productos de Green Outside:
info@green-outside.com y www.green-outside.com