MONTAGEANLEITUNG

BIOKLIMATISCHE PERGOLA 8X4

P32E8X4DNS

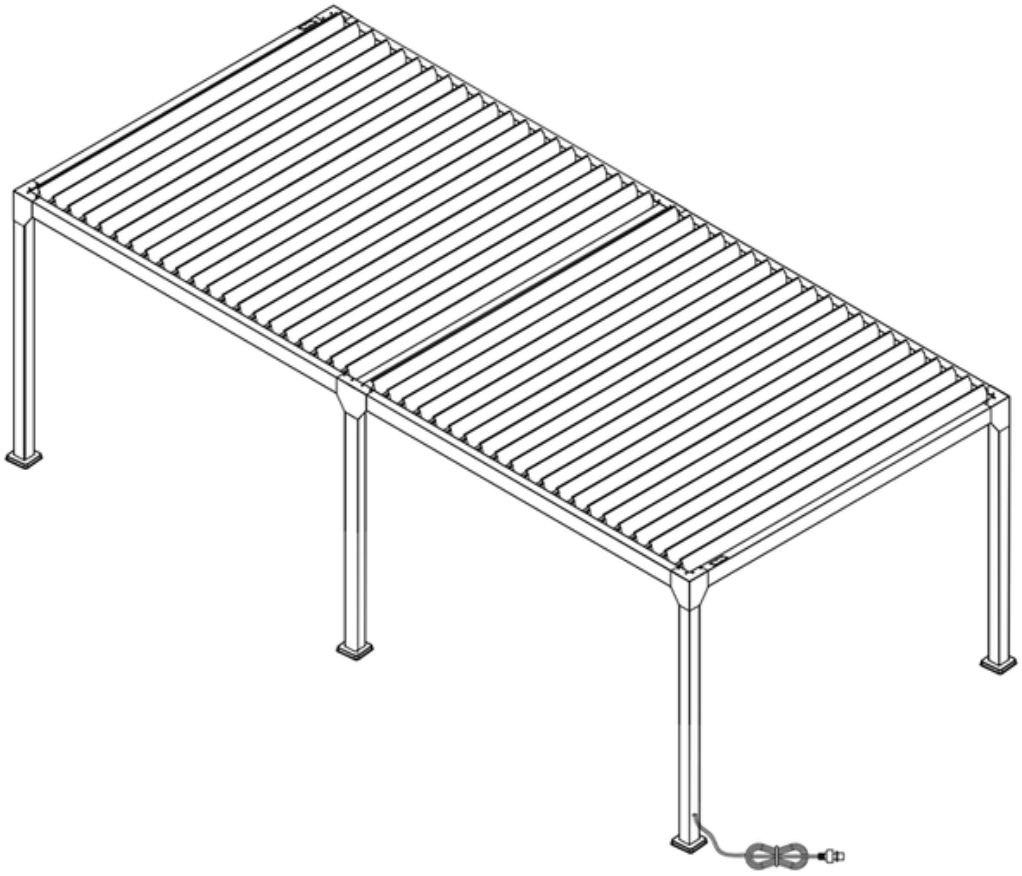



Bevor Sie mit der Montage Ihres Produkts beginnen, stellen Sie sicher, dass Sie die notwendige persönliche Schutzausrüstung tragen und die Montageanleitung konsultieren.

sav@green-outside.com

Die Fotos dienen nur zur Veranschaulichung. Bitte keinen Müll wegwerfen.

INHALTSVERZEICHNIS

1. INFORMATIONEN UND SICHERHEITSHINWEISE ---- S. 3

1.1 Benötigte Werkzeuge ---- S. 3

1.2 Sicherheitshinweise ---- S. 3

1.3 Auspacken und Überprüfen des Inhalts 1.4 Pflegehinweise ---- S. 3

2. INSTALLATION ---- S. 4

3. Komponentenliste ---- S. 5

3.1 Strukturbauteile 3.2 Schrauben und Zubehör ---- S. 5 ---- S. 6

4. VORBEREITUNG DER MONTAGE ---- S. 7

4.1 Montagebereich ---- S. 7

4.2 Position der LED-Blätter ---- S. 7

5. Aufbau der Pergola ---- S. 8

6. INFORMATIONEN ZUR FERNBEDIENUNG ---- S. 18

6.1 Fernbedienungsbetrieb ----

6.2 Verwendung und Funktionen der Fernbedienung ----

7. FEHLERBEHEBUNG & HÄUFIG GESTELLTE FRAGEN ---- S. 20

8. GARANTIE UND KONTAKT ---- S. 22

1. INFORMATIONEN & SICHERHEITSHINWEISE





1.1 Benötigte Werkzeuge

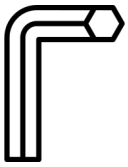

1 Inbusschlüssel Ø4 (ENTHALTEN)



1 Kreuzschlitzschraubendreher (PH1)

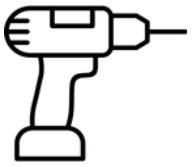

1 Bohrhammer / Drehhammer



1 Betonbohrer Ø10



1 Trittleiter pro Person

1.2 Sicherheitshinweise

Um die sichere MontageIhresProduktszugewährleisten, müssen bestimmte Regeln eingehalten werden:

- Das Tragen persönlicher Schutzausrüstung (Handschuhe, Sicherheitsschuhe, Schutzbrille etc.) wird dringend empfohlen. Kinder sind vom Arbeitsbereich fernzuhalten. Wählen Sie einen geeigneten Montageort (ebener, fester
- Untergrund, der eine sichere Verankerung ermöglicht und nicht starken Winden ausgesetzt ist). Achten Sie darauf,
- dass die Befestigungspunkte nicht mit Kabeldurchführungen, Leitungen oder anderen Rohren zusammenfallen.
  Beim Bau einer Pergola sollte der Untergrund ein Gefälle von 1 % aufweisen, um den Abfluss von Regenwasser zu
- ermöglichen.
  Die Montage sollte nicht bei widrigen Wetterbedingungen (Regen, Wind, Schnee usw.) erfolgen. Bei schlechtem
- Wetter (Wind, Regen, Schnee) empfiehlt es sich, die Flügel halb geöffnet zu lassen, um die Luftzirkulation zu fördern und Schneeansammlungen zu vermeiden.
- Um die Sicherheit der Anlage und die Langlebigkeit der Komponenten zu gewährleisten, müssen elektrische
- Bauteile (Transformator, Fernbedienung usw.) trocken, gut belüftet und frostfrei gelagert werden. Jegliche Einwirkung von Feuchtigkeit oder extremen Temperaturen führt zum Erlöschen der Garantie. Beachten Sie, dass
- die Verwendung

Für jedenAußenanschlussisteinewasserdichteSteckdose erforderlich.

1.3 Auspacken des Produkts

Achten Sie beim Öffnen der Kartons darauf, kein Cuttermesser oder andere Klingen zu verwenden, die das Produkt beschädigen könnten. Die Kartons sind mit den enthaltenen Komponenten beschriftet. Vergewissern Sie sich vor dem Zusammenbau, dass alle in der Komponentenliste aufgeführten Teile vorhanden und korrekt sind.

1.4 Wartungstipps

- Wir empfehlen Ihnen, Ihr Produkt regelmäßig zu reinigen, indem Sie Blätter, Äste oder andere Fremdkörper entfernen, die die einwandfreie Funktion beeinträchtigen könnten. Reinigen Sie Ihr Produkt mit Seifenwasser.
- Verwenden Sie niemals einen Hochdruckreiniger, ätzende Produkte oder Lösungsmittel.
-

Falls ein Bauteil fehlt, beschädigt ist oder Sie Zweifel haben, wenden Sie sich bitte an den Kundendienst von Green Outside:
sav@green-outside.com

2. Installation

Für die Aufstellung Ihrer Pergola benötigen Sie einen Untergrund mit einem Gefälle von 1 %, um den Abfluss von Regenwasser zu gewährleisten.
Nachfolgend finden Sie die Bohrabstände, um Ihre Pergola nach der Montage im Boden zu verankern.

WICHTIG: Zubehör wie Vorhänge und Paneele dürfen erst angebracht werden, nachdem die Produktmontage vollständig abgeschlossen und das Produkt am Boden verankert ist.

- Abmessungen in Millimetern (mm)

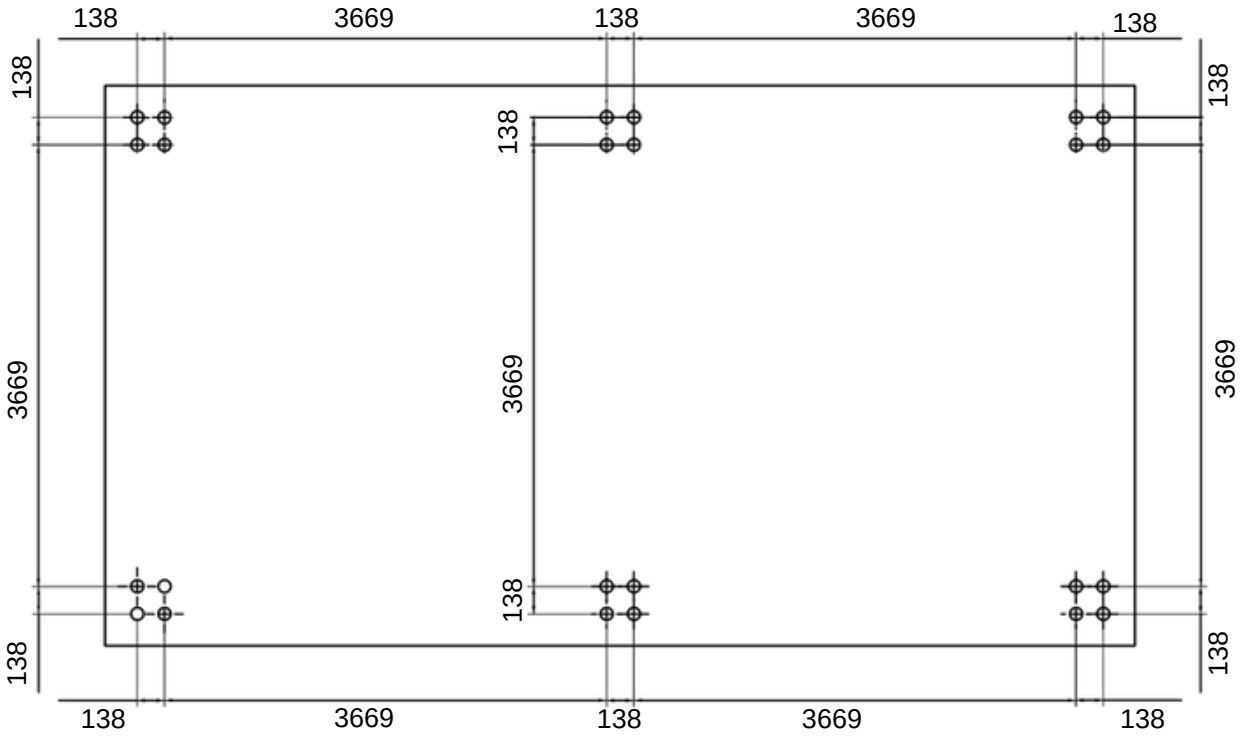

Alle unsere Video-Tutorials finden Sie unter folgendem Link:
https://www.youtube.com/@greenoutside8067 oder durch Scannen des QR-Codes.

3. Komponentenliste

3.1 Strukturelle Bauteile

Referenz	Komponenten	Menge	Darstellung
A1	Post	3	
A2	Mast mit Stromanschluss	1	
A3	Zwischenposten	2	
B11	4 m motorisierter Frontstrahler mit Verbindungsstücken	1	
B12	4 m motorisierter Frontstrahler mit Verbindungsstücken	1	
B21	4 m langer Heckträger mit Verbindungsstücken	1	
B22	4 m Heckstrahl	1	
C1	4 m Seitenträger mit Verbindungsstücken	1	
C2	4 m Seitenträger mit Verbindungsstücken	1	
C3	Zwischenquerträger 4 m	1	
D1	4 m Dachblatt	32	
D2	4 m Dachlamelle mit LED	10	
UND	Winkelhalterung für Träger	4	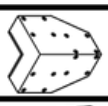
E1	Zwischenwinkelhalterung zur Balkenbefestigung	4	
F	Eckhaube	2	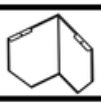
Formel 1	Mittlere Eckhaube	2	
G	Pfosten-Montageplatte	6	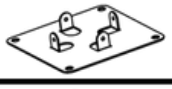
H	Fußbedeckung	6	

3.2 Schrauben und Zubehörteile

1	Vis M6*16	124+2	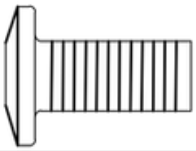
2	Vis M6*16	24+2	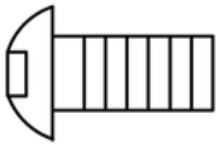
3	M5*10 anzeigen	168+5	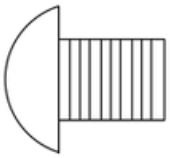
4	Rondelle Ø5	168+5	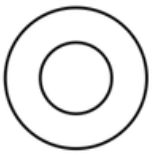
5	M4*4 anzeigen	12+2	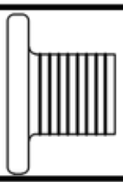
6	Inbusschlüssel 4	1	
7	Anker + Schraube M8*60	24	
	Fernbedienung mit LCD-Bildschirm	1	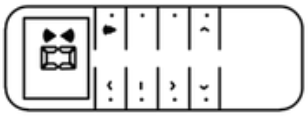
	LED-Anschlussleiste mit 4 Ausgängen	2	
	Transformator - 24 V 400 W	1	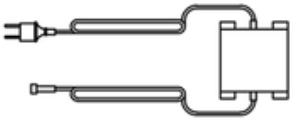

*Wichtiger Hinweis: Die grafischen Darstellungen (Skizzen, Diagramme und Fotos) in diesem Dokument sind nicht vertraglich bindend und dienen lediglich der Veranschaulichung. Sie können vom Endprodukt abweichen.

4. VORBEREITUNG DER MONTAGE

4.1 Montagebereich:

Für eine problemlose Montage ist eine Montagefläche erforderlich, die mindestens so groß ist wie die Pergola plus 1 Meter.
Verwenden Sie Bodenschutzmatten, um Kratzer zu vermeiden.

4.2 Position der LED-Blätter:

Ihr Produkt umfasst Standard-Dachlamellen, einige davon mit integrierter LED-Beleuchtung.
Die LED-Lamellen müssen an folgenden Stellen positioniert werden:

- Klingen 2 - 6 - 10 - 14 - 18 - 22 - 26 - 30

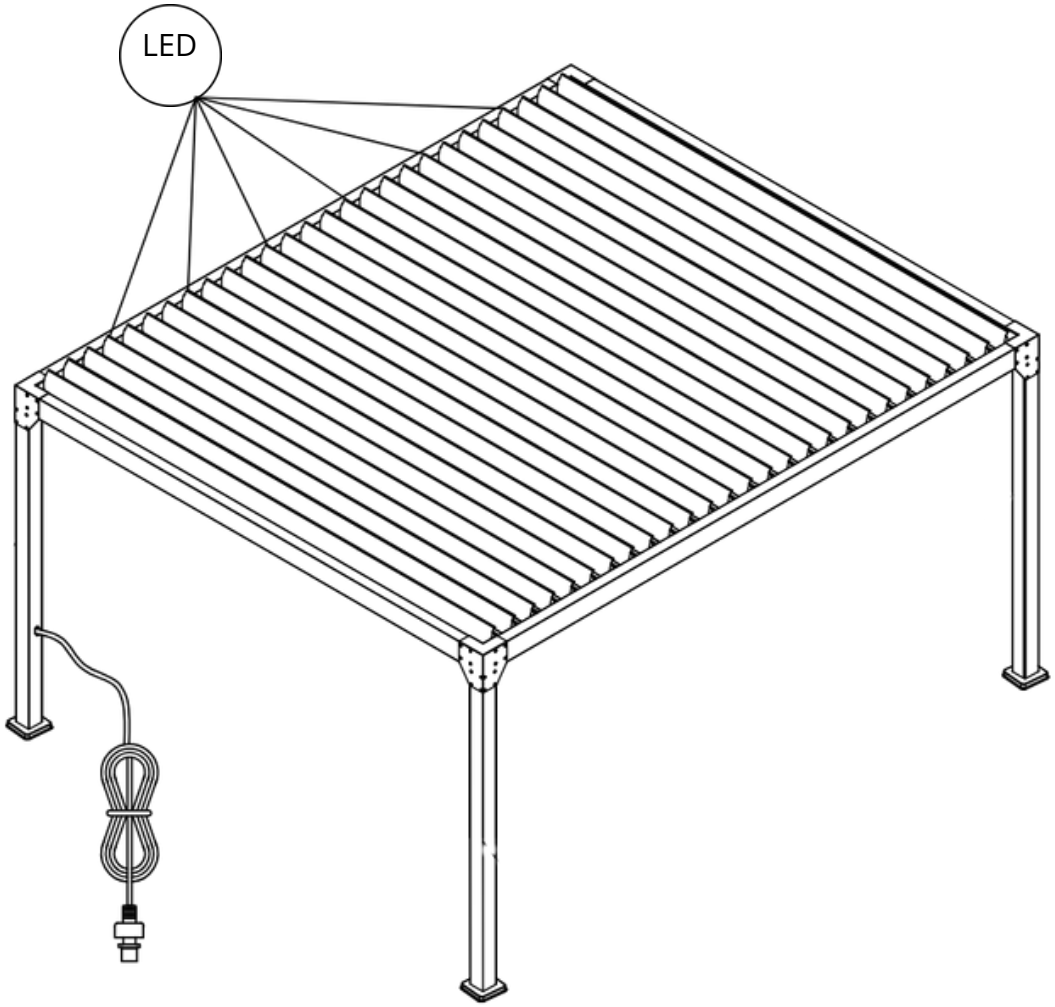

5. Pergola-Montage



A1 x3



H x3

Montieren Sie die drei Fußkappen (H) am unteren Ende der drei Standardpfosten (A1) (3X).

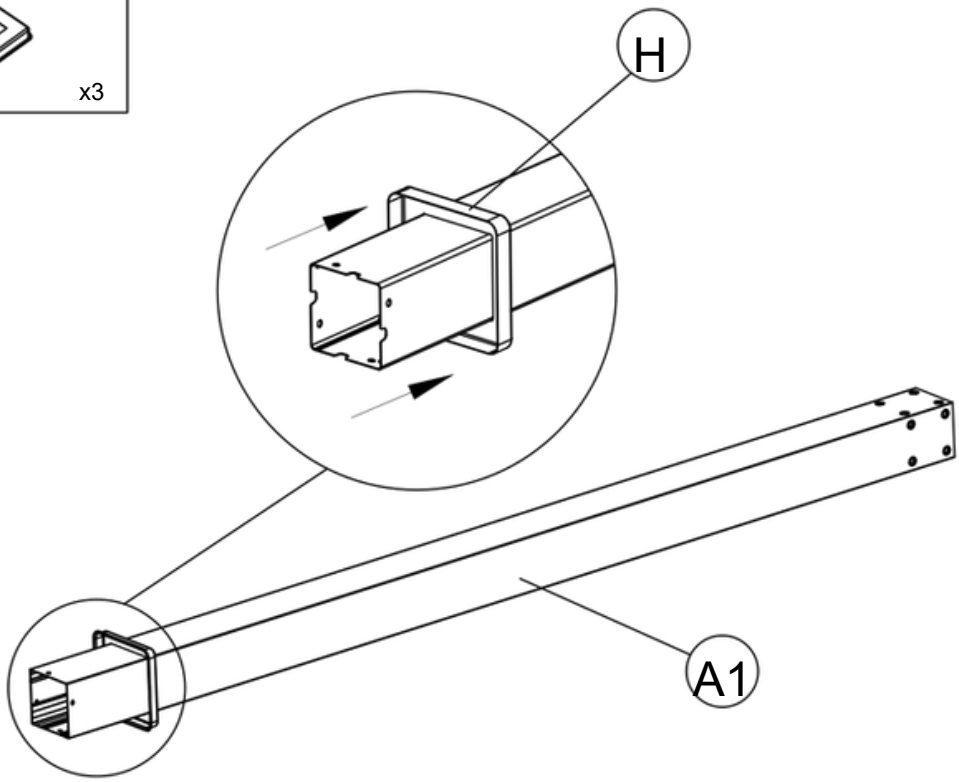



G x3



2 M6*16 x12



6 x1

Befestigen Sie die drei Befestigungsplatten (G) mit 12 M6 x 16 mm Schrauben (2) an den Pfosten (A1). Ziehen Sie die Schrauben mit dem Inbusschlüssel (6) fest.

A2 x1

H x1

Montieren Sie die letzte Fußkappe (H) am unteren Ende des Pfostens mit Verbinder (A2) (1X).

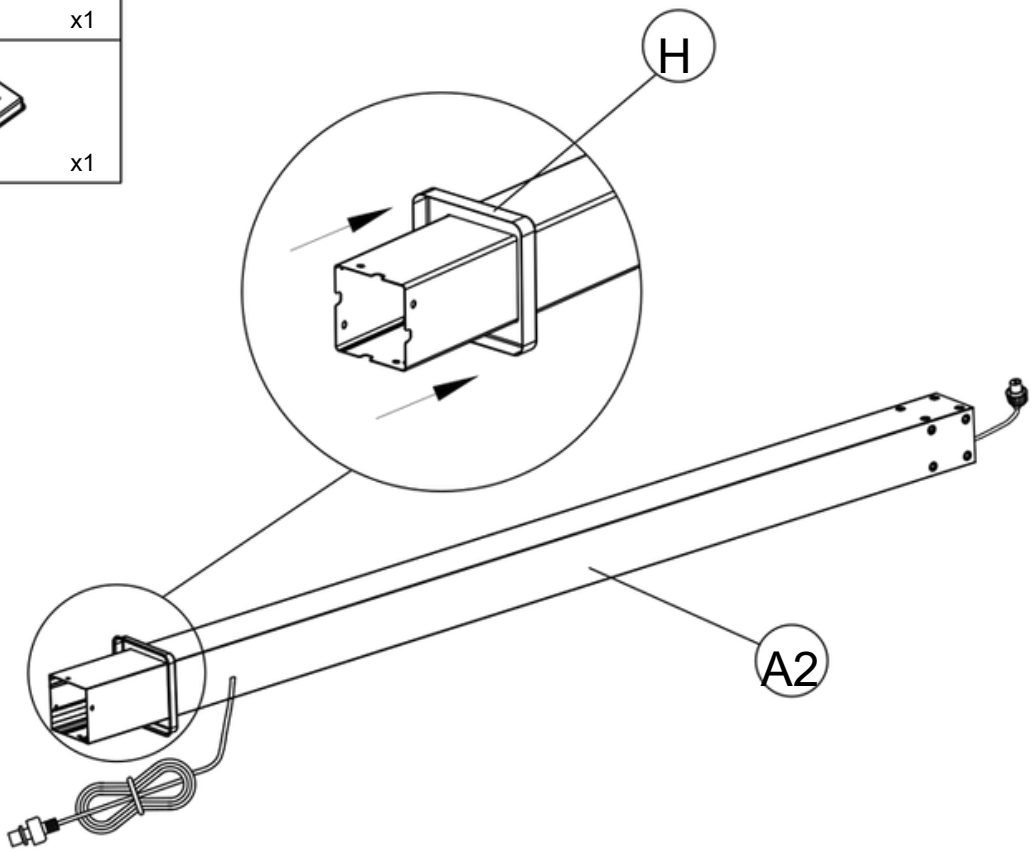

G x1

2 M6*16 x4

6 x1

Befestigen Sie die Montageplatte (G) mit 4 M6 x 16 mm Schrauben (2) am Pfosten (A2). Ziehen Sie die Schrauben mit dem Inbusschlüssel (6) fest. Achten Sie darauf, dass das Stromkabel am Pfosten (A2) wie unten abgebildet korrekt positioniert ist.

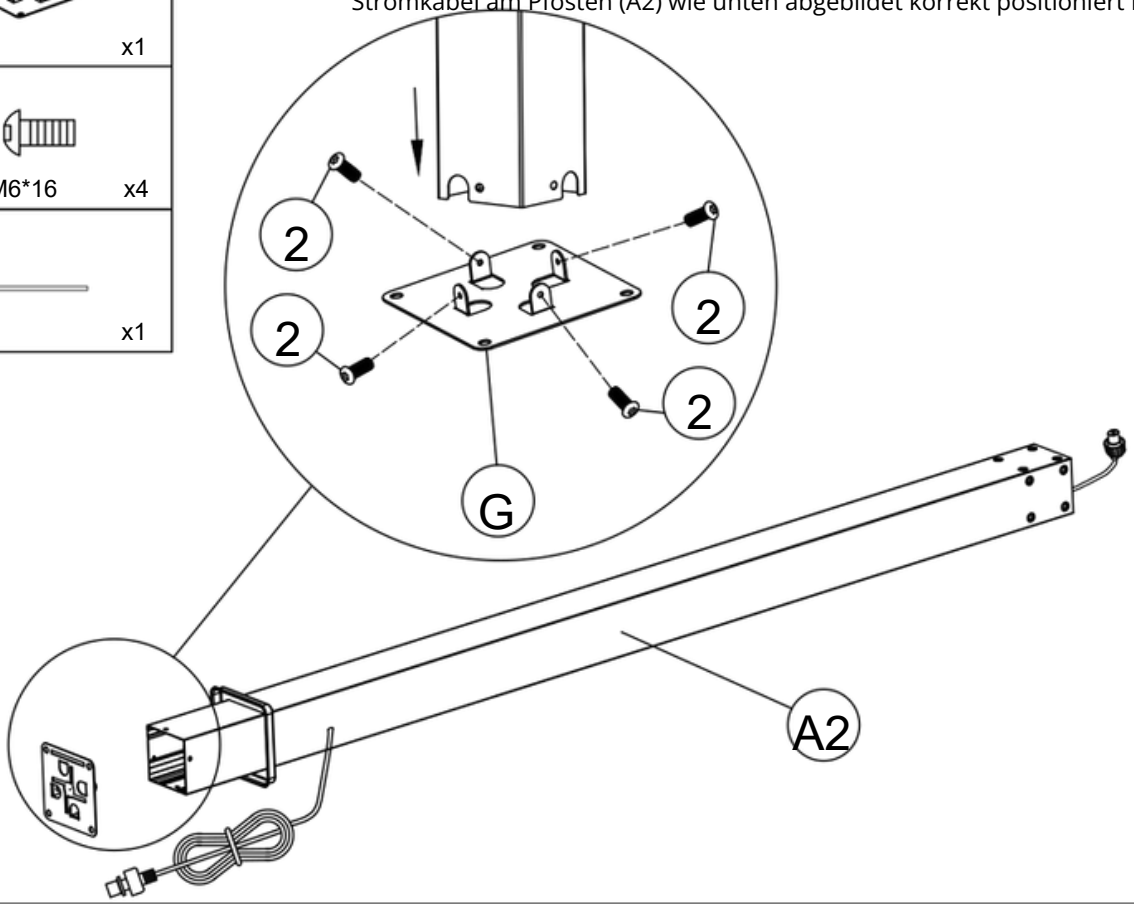

A1		x1
A2		x1
B1		x1
UND		x2
1	M6*16	x28
6		x1

Platzieren Sie die Pfosten (A1 und A2) und den vorderen Träger (B1) auf der Montagefläche.

Schritt 1 und 2: Verbinden Sie die beiden Pfosten (A1 und A2) mithilfe der beiden Befestigungswinkel (E) mit dem vorderen Träger (B1). Befestigen Sie sie mit 28 M6 x 16 mm Schrauben (1).

Wichtig: Bei der Montage Ihres Produkts an einer Fassade muss der Träger Der **B1 immer gegenüber der Fassade positioniert werden.**

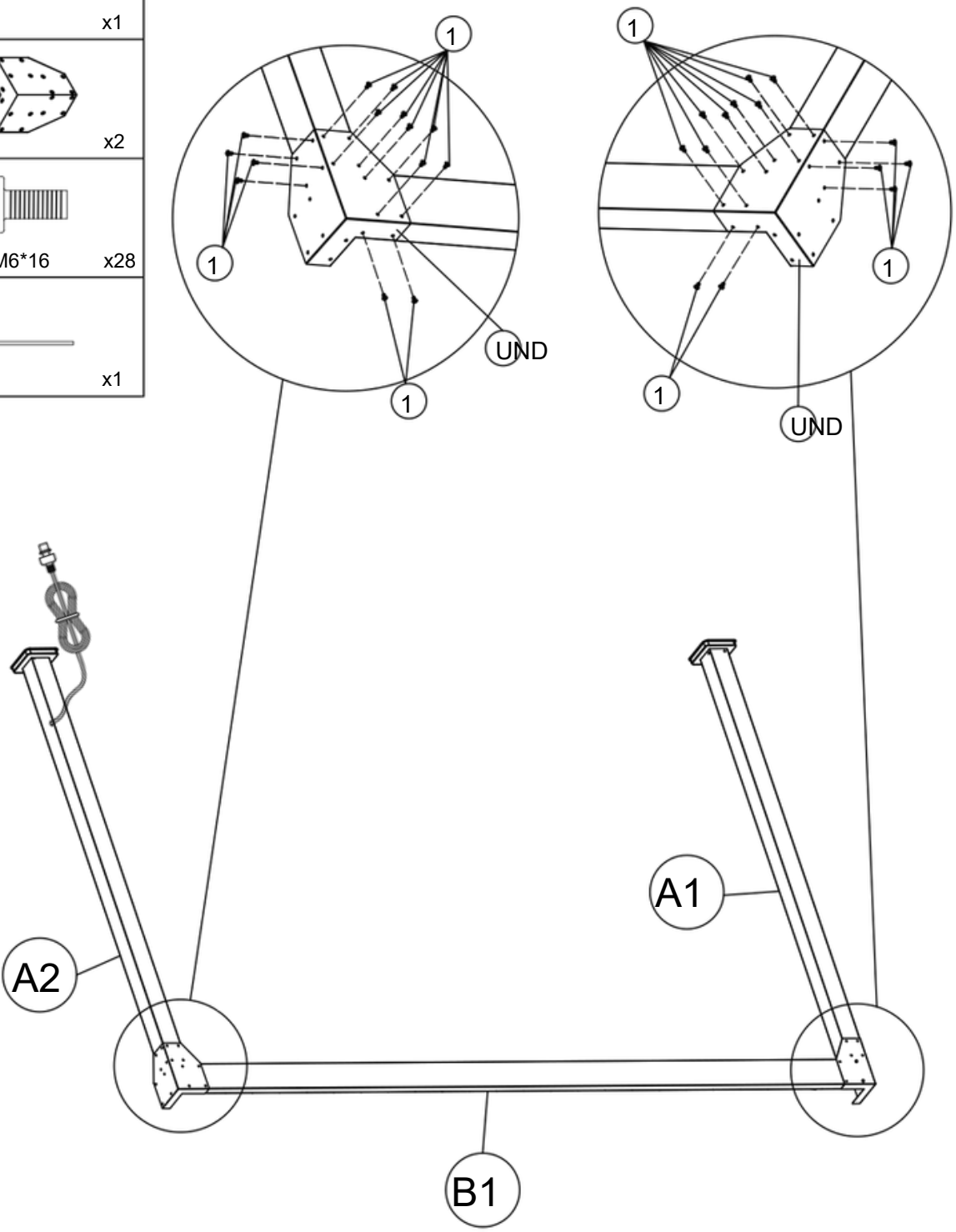

C1		x1
A1		x1
1	M6*16	x6
6		x1

Positionieren Sie den Seitenbalken (C1) an dem Winkel, der vom Pfosten (A2) und dem Vorderbalken (B1) gebildet wird.

Schritt 1: Verbinden Sie die Motoranschlüsse in der Ecke.
Wichtig: Verbinden Sie Stecker mit identischer Beschriftung miteinander, um einen ordnungsgemäßen Betrieb zu gewährleisten. (z. B. V1 mit V1, V2 mit V2 usw.)
Verlegen Sie das LED-Streifenkabel in der Dachrinne.

Schritt 2: Befestigen Sie den Balken (C1) mit 6 M6 x 16 mm Schrauben (1) an den Pfosten (A1/A2). Ziehen Sie die Schrauben mit dem Inbusschlüssel (6) fest.

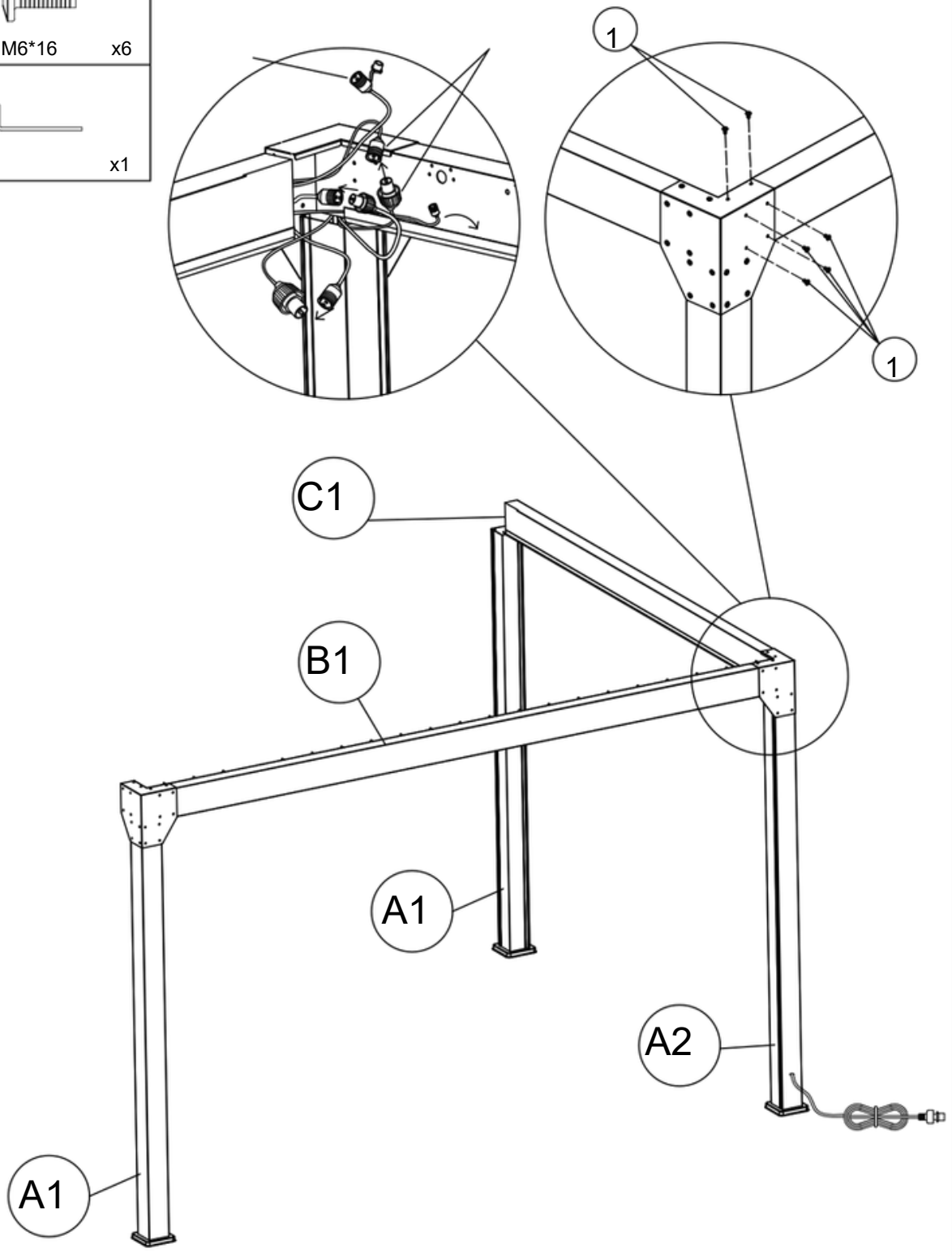

B2		x1
A1		x1
UND		x1
1	M6*16	x20
6		x1

Schritt 1: Montieren Sie das Ende des hinteren Trägers (B2) an dem bereits installierten Seitenträger (C1).

Schritt 2: Befestigen Sie den Winkel zwischen (C1) und (B2) mithilfe eines Winkelverbinders (E). Verschrauben Sie die Konstruktion anschließend mit 20 Schrauben M6 x 16 mm (1). Positionieren Sie den letzten Pfosten (A1) unter dem zuvor montierten Träger (B2).

Wichtig: Bei der Montage Ihres Produkts an einer Fassade muss der Träger B2 immer auf der Fassadenseite positioniert werden. Der

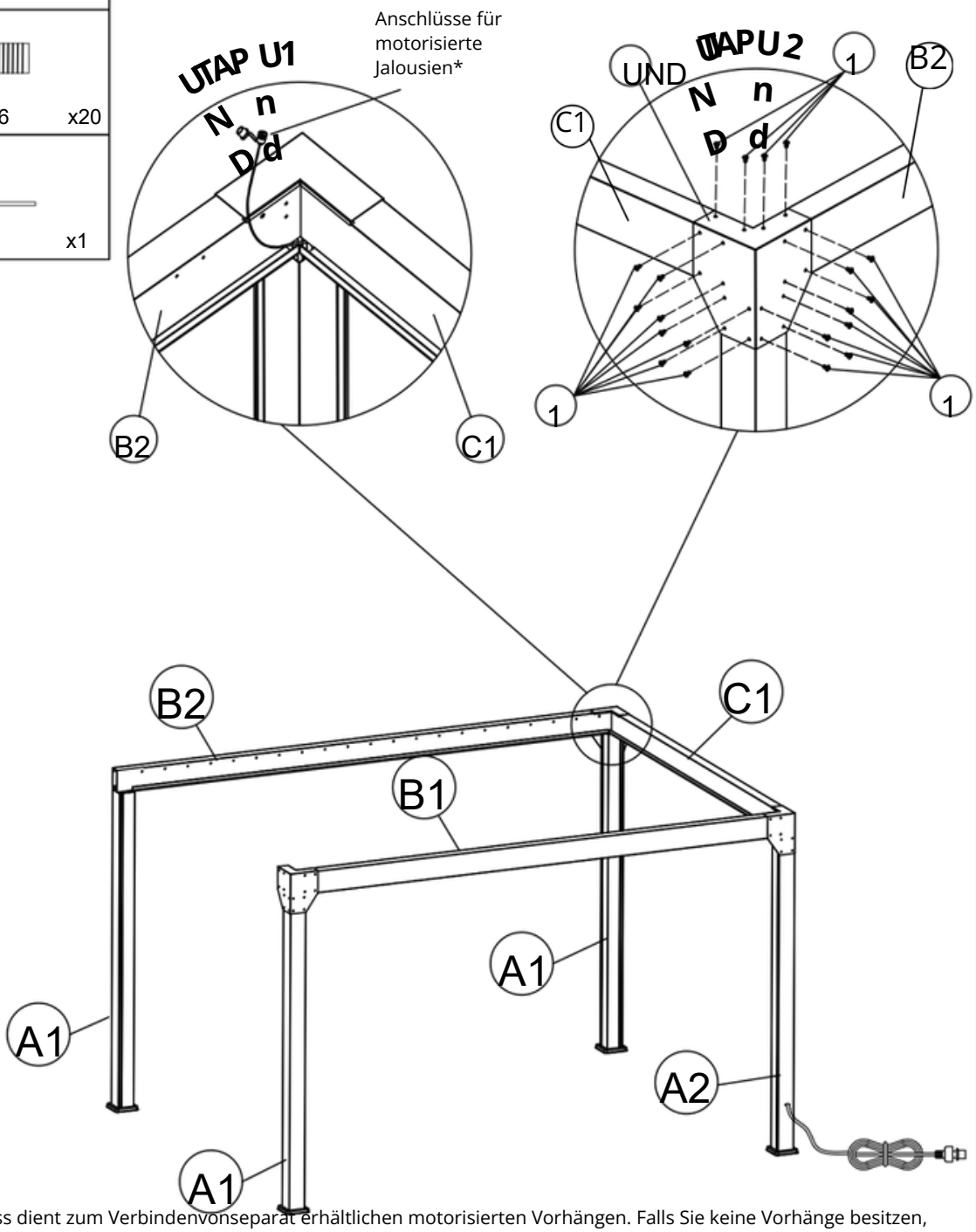

*Der Anschluss dient zum Verbindenvonseparat erhältlichen motorisierten Vorhängen. Falls Sie keine Vorhänge besitzen, wenden Sie sich bitte an uns.

Schließen Sie die Kappen an den Verbindungsstücken und schieben Sie diese in die Dachrinne. Die Gardinen können später durch Herausziehen der Verbindungsstücke angebracht werden.

C2		x1
UND		x1
1	M6*16	x26
6		x1

Schritt 1 und 2: Montieren Sie den letzten Seitenträger (C2) zwischen dem Vorderträger (B1) und dem Hinterträger (B2).
Verbinden Sie die Motoranschlüsse in der Ecke (B1) (C2).
Wichtig: Verbinden Sie die Verbinder mit identischen Beschriftungen, um eine einwandfreie Funktion zu gewährleisten. (z. B. V1 mit V1, V2 mit V2 usw.) Schritt 2: Befestigen Sie das erste Ende des Trägers (C2) mit 4 M6 x 16 mm Schrauben (1) am Träger (B1) und am Pfosten (A1).

Schritt 3: Befestigen Sie das zweite Ende des Balkens (C2) mit dem Balken (B2) und dem Pfosten (A1) mithilfe eines Winkelverbinders (E) und 16 M6 x 16mm Schrauben (1).

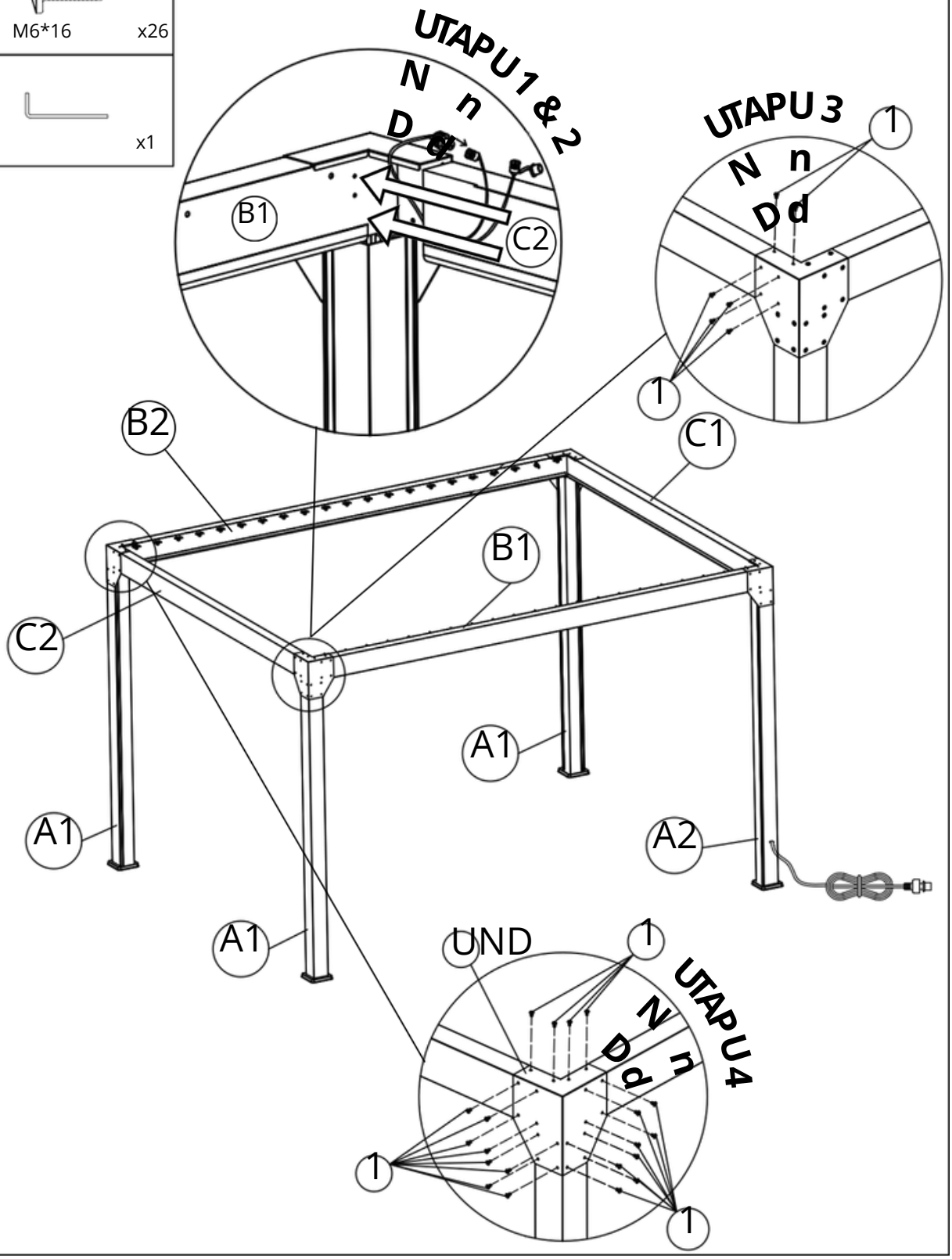

⑦	M8*60	x16

Rechtwinkligkeitsprüfung (Wichtig): Vor der Befestigung am Boden die Diagonalen (L1 und L2) messen. Sie müssen nahezu identisch sein (L1 = L2), um sicherzustellen, dass die Konstruktion rechtwinklig ist. Prüfen Sie außerdem, ob die Breiten (A1 = A2) und Längen (B1 = B2) oben und unten an den Pfosten gleich sind.

Schritt 1: Markieren Sie die Position der Löcher durch die Platten hindurch auf dem Boden.

Schritt 2: Die Pfosten zum Bohren leicht versetzt ansetzen und anschließend wieder in Position bringen. Schritt 3: Nachdem Sie die Rechtwinkligkeit überprüft haben, verankern Sie die Pergola an den vier Ecken im Boden. Verwenden Sie dazu den 10-mm-Steinbohrer sowie die M8 x 60 Dübel und Schrauben (7).

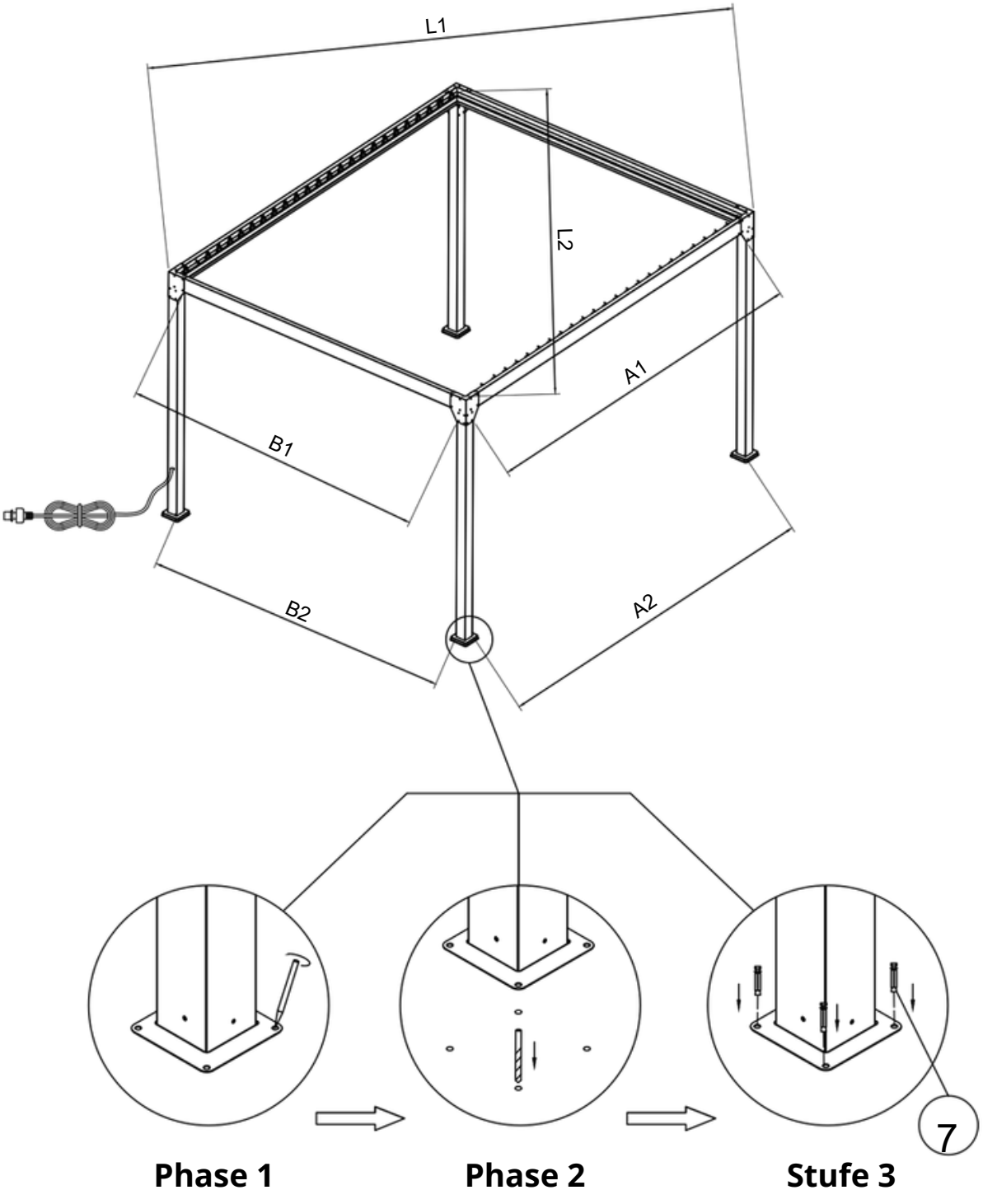

Die Fußabdeckungen (H) werden heruntergeklappt, um die Platten und Bodenbefestigungen zu verdecken.

D1		x1
3	M5*8	x4
4		x4
		x2

Installieren und schließen Sie die LED-Verkabelung an. Verlegen Sie die Verkabelung in der Dachrinne.

Positionieren Sie das erste Blatt (D1) von der Seite des Balkens (C2) aus, gegenüber dem elektrischen Eingang.

Befestigen Sie jedes Ende mit 2 M5 x 10 mm Schrauben (3) und 2 Ø5 Unterlegscheiben (4).

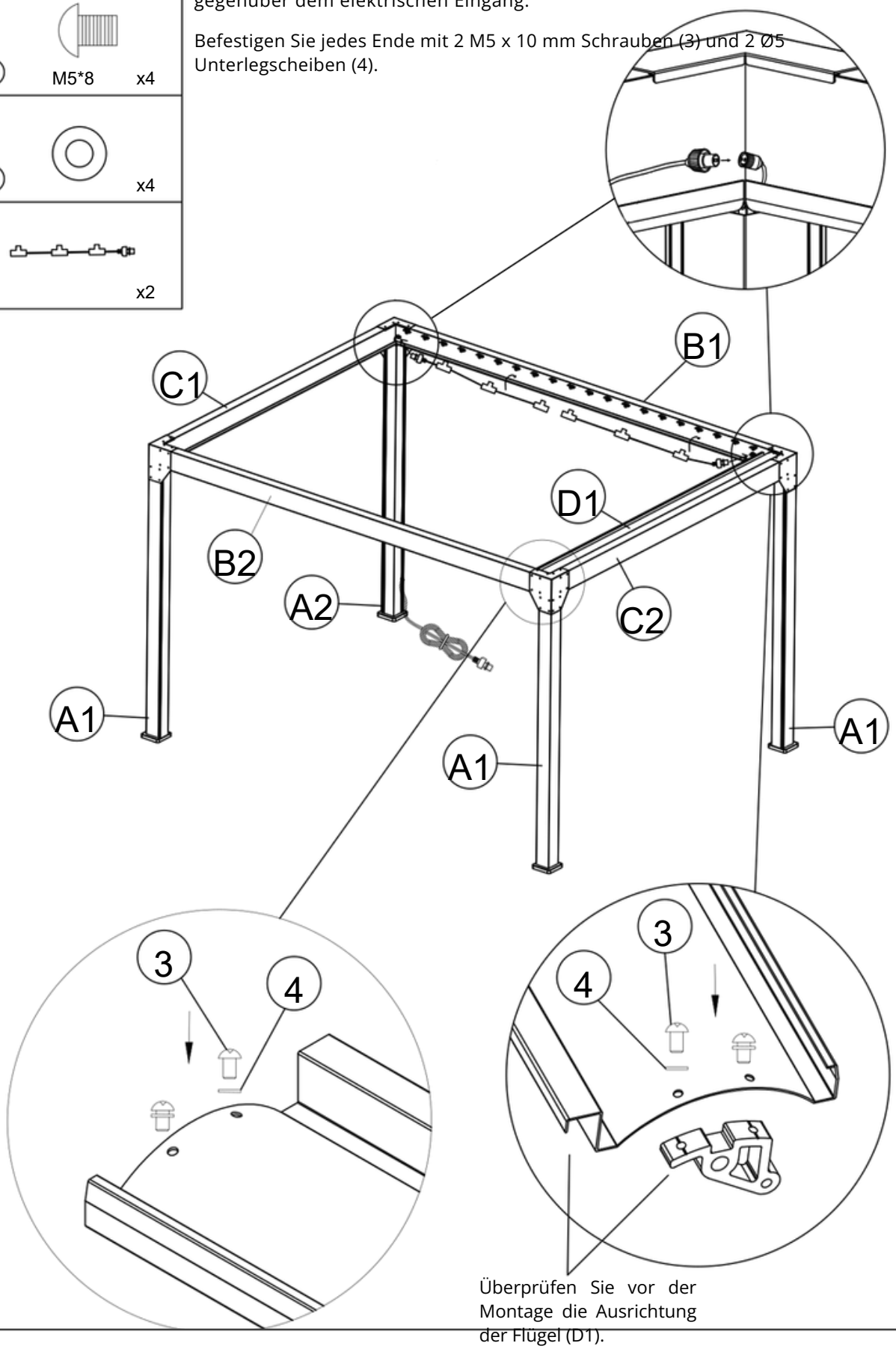

Überprüfen Sie vor der Montage die Ausrichtung der Flügel (D1).

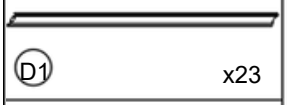

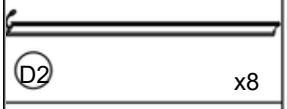

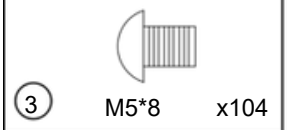

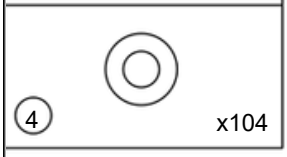

Die LED-Blades (D2) müssen an den Positionen 4, 8, 12, 16, 20 und 24 installiert werden. (Zählen Sie die Positionen von der ersten installierten Blade aus.)

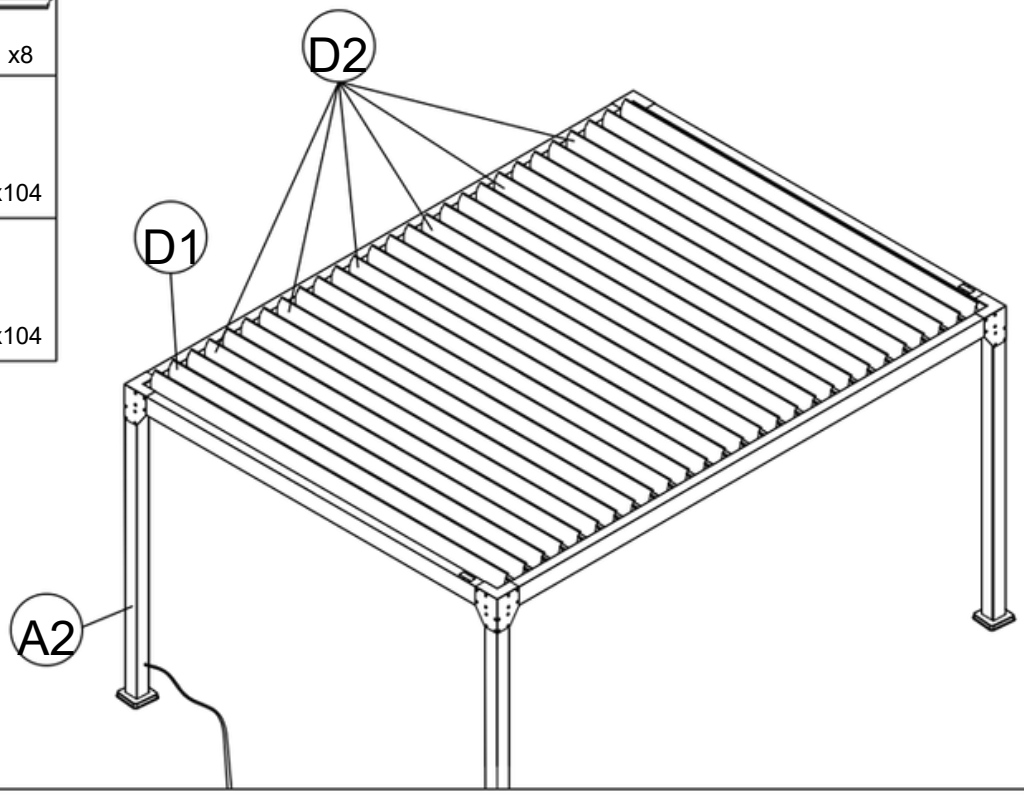

Verbinden Sie das Kabel jedes LED-Streifens mit der Buchse am LED-Streifen. Legen Sie das Kabel vorsichtig in die Nut.

Prüfen Sie, ob sich die Kabel beim Betrieb der Klingen nicht im Mechanismus verhaken.

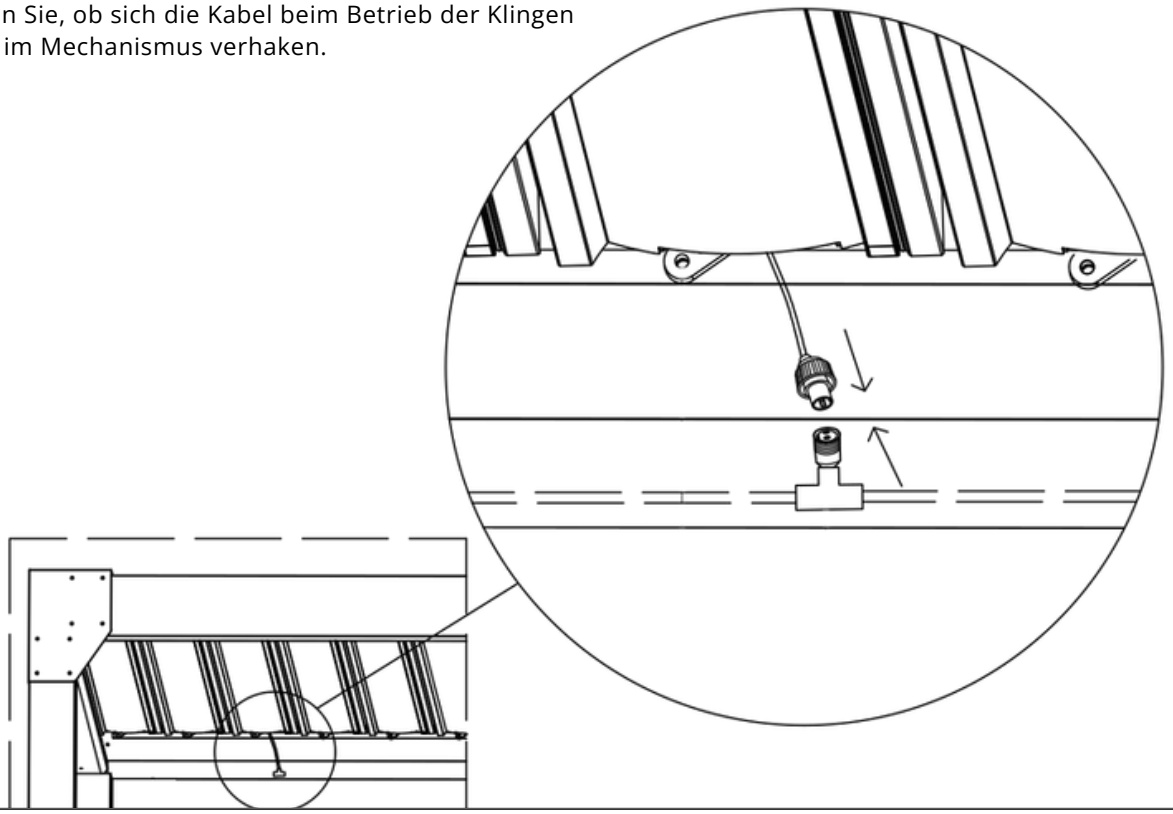

F		x4
5	 M4*4	x8

Setzen Sie die Eckkappen (F) an die vier oberen Ecken der Pergola. Setzen Sie zuerst den unteren Teil gegen den Pfosten und drücken Sie dann den oberen Teil fest.

Die Abdeckungen werden mit den M4 x 4 mm Schrauben (5) in den vorgebohrten Löchern befestigt (2 Schrauben pro Ecke).

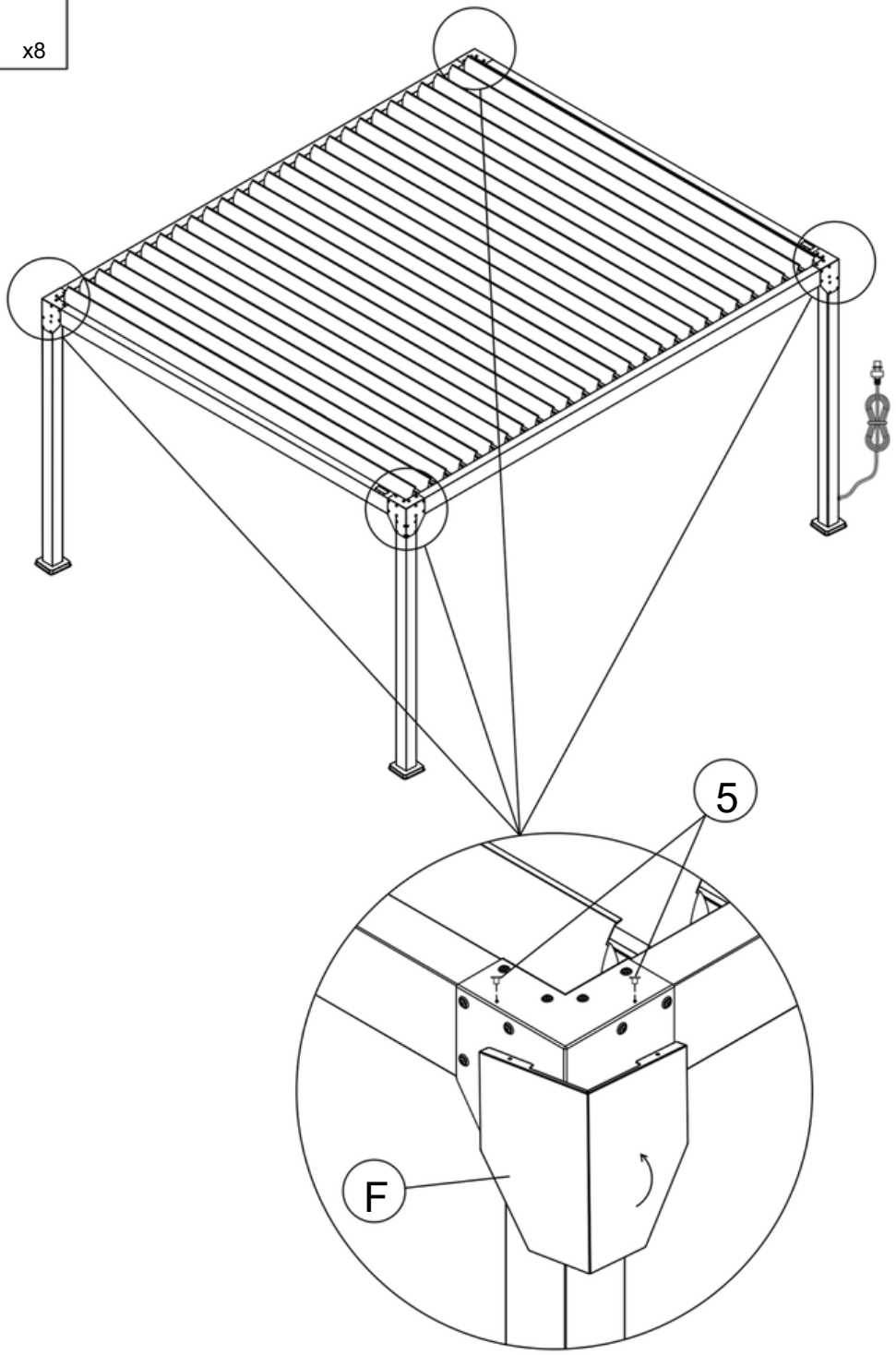

6. Informationen zur Fernbedienung

6.1 Fernbedienungsbetrieb

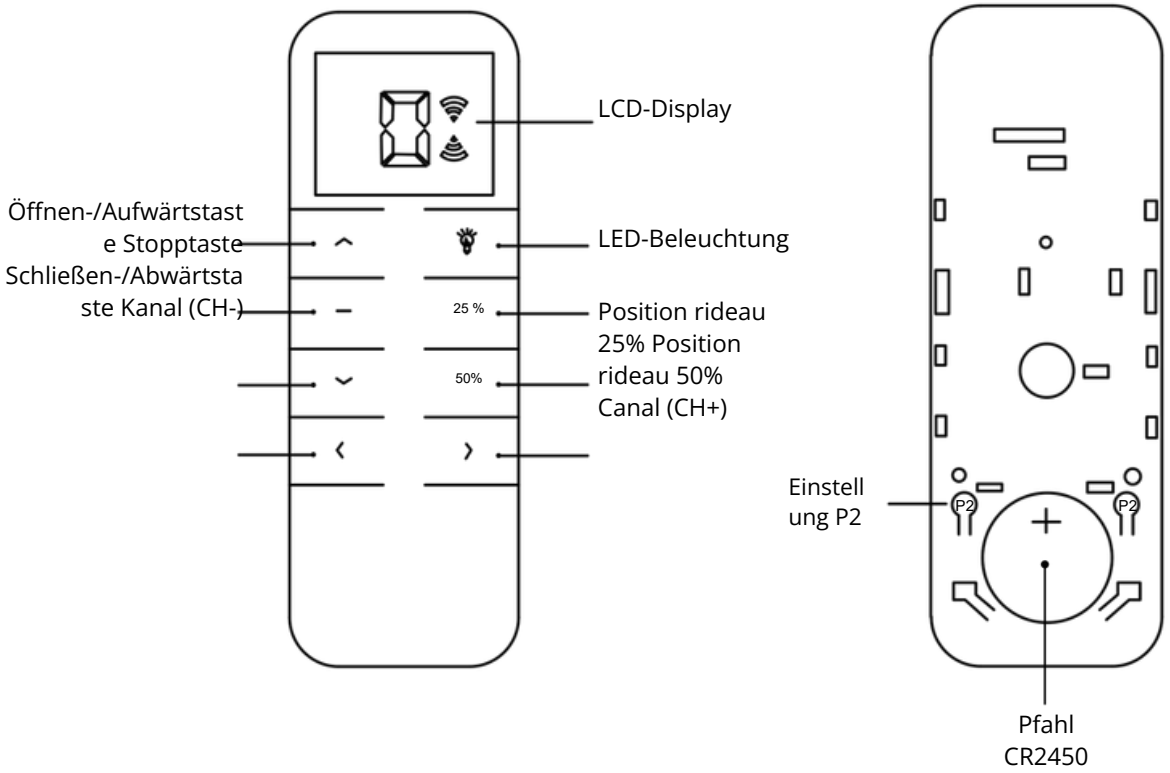

WICHTIG

- Um die Lebensdauer der Fernbedienung nicht zu beeinträchtigen, halten Sie sie trocken und schützen Sie sie
- vor Stößen.
  Sollten Sie feststellen, dass die Reichweite der Fernbedienung merklich kürzer geworden ist oder ihre
- Empfindlichkeit während des Gebrauchs nachgelassen hat, überprüfen Sie bitte, ob die Batterie ausgetauscht werden muss.
- Wenn die Spannung unter 2,6 V fällt, wird das Batteriesymbol angezeigt, um auf die niedrige Spannung hinzuweisen.
  Stellen Sie bei der Ersteinrichtung sicher, dass die Fernbedienung beim Drücken der verschiedenen Tasten alle Informationen korrekt anzeigt.

1. Stecken Sie das erste Ende des Netzkabels in eine Wandsteckdose und verbinden Sie dann das zweite Ende. Ende des Pergolakabels.
2. Ein akustisches Signal zeigt an, dass die Pergola elektrisch angeschlossen ist.
3. Warten Sie einige Sekunden, bevor Sie die Fernbedienung benutzen.
4. Ihre Fernbedienung ist entsprechend Ihrem Produktmodell vorprogrammiert. Details finden Sie unten. Die Fernbedienungsfunktionen hängen vom jeweiligen Produktmodell ab.

6.2 Verwendung und Funktionen der Fernbedienung

PERGOLA BIZONE P18E6X3... / P20E5X4... / P24E6X4... / P32E8X4..

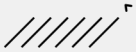

Kanal 0: Steuert die Neigung aller Lamellen und das Heben/Senken aller Vorhänge* Kanal 1: Steuert die Neigung der Lamellen in der Hauptzone Kanal 2: Steuert die Neigung der Lamellen in der Nebenzone



Kanal 0 ermöglicht lediglich das Beleuchten oder vollständige Abschalten der Pergola.

Über die Kanäle 1 und 2 können primäre bzw. sekundäre Zonen beleuchtet bzw. ausgeschaltet werden.

Kanäle ab Kanal 3 ermöglichen keine Lichtsteuerung.

JEDES MODELL

Kanäle 3 und höher: Steuern das Heben und Senken der Vorhänge bei allen Modellen.

*Motorisierte Vorhänge sind Zubehör und separat erhältlich.

Die Fernbedienung ist werkseitig so eingestellt, dass sie nach der Produktaktivierung sofort funktioniert. Sollte die Pergola beim ersten Mal nicht auf die Fernbedienung reagieren, überprüfen Sie bitte zunächst, ob alle Kabel korrekt angeschlossen sind.

7. Fehlerbehebung und häufig gestellte Fragen

- **Meine Pergola funktioniert nicht. Was soll ich tun?**

1. Ich überprüfe, ob die Fernbedienung ordnungsgemäß funktioniert (das LCD-Display leuchtet auf, wenn eine Taste gedrückt wird). 2. Ich überprüfe, ob ich den richtigen Kanal eingestellt habe (siehe Seite 19).
3. Ich achte darauf, einen „Piepton“ zu hören, wenn ich die Stromversorgung der Pergola an die Haushaltssteckdose anschließe.
4. Ich überprüfe mit einem Multimeter oder einem ähnlichen Gerät, ob die Haushaltssteckdose ordnungsgemäß funktioniert.
Handy-Ladegerät oder Lampe.
5. Ich überprüfe, ob alle Stromkabel korrekt miteinander verbunden sind, nachdem ich sie zuvor angeschlossen hatte.
Die Stromversorgung wurde unterbrochen (siehe Seiten 11 und 13).
6. Ich prüfe mit einem Multimeter*, ob am Transformatorausgang eine Spannung von 24 V anliegt. (siehe Diagramm unten) unten).
7. Ich überprüfe, ob die Schrauben, mit denen die elektrischen Kabel im Schaltkasten befestigt sind, ordnungsgemäß angezogen sind.
Die Stromversorgung wurde zuvor getrennt. (siehe Diagramm unten).
*Vorgehensweise zum Nachweis des Vorhandenseins von 24V-Strom:

Es handelt sich um eine elektrische Prüfung mit niedriger Spannung. Es besteht keine Gefahr eines Stromschlags. Besorgen Sie sich ein Multimeter. Schalten Sie Ihr Multimeter auf Voltmeter-Modus (V= oder V DC) ein. Stecken Sie die Messspitzen Ihrer Drähte in die entsprechenden Pins des Steckers am Ausgang des Transformators.

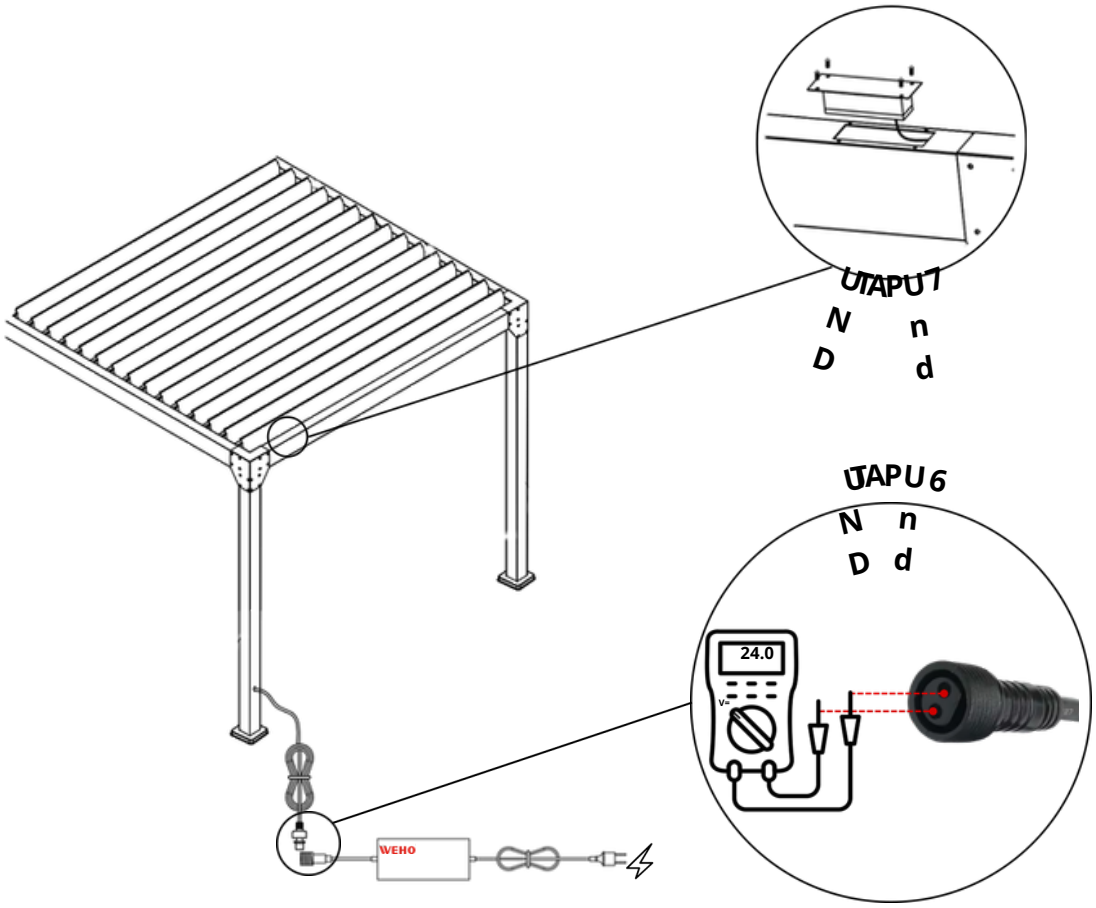

- **Muss ich vor der Installation meiner Produkte irgendwelche Schritte unternehmen?**

Die Installation einer bioklimatischen Pergola, eines Carports oder eines Gartenhauses erfordert je nach Größe und Standort einige administrative Verfahren.

Unsere Gartenhäuser haben eine Grundfläche von 5 m² bis 20 m² und unterliegen einer vorherigen Baugenehmigung. Für Modelle unter 5 m² benötigen Sie keine Baugenehmigung, müssen aber dennoch die Bestimmungen des örtlichen Bebauungsplans oder eines gleichwertigen städtebaulichen Dokuments einhalten. Für bioklimatische Pergolen und Carports mit einer Fläche von mehr als 5 m² und höchstens 20 m² ist eine vorherige Bauanmeldung erforderlich.
Für bioklimatische Pergolen und Carports mit einer Fläche von mehr als 20 m² ist ein Bauantrag erforderlich.

Sonderfälle:

- Klassifiziertes Gelände oder Schutzgebiet: Vor jeder Installation ist die Zustimmung der Architektenkammer Frankreichs (ABF) einzuholen.
- Regelungen für Wohnungseigentümergemeinschaften: Wenn Sie in einer Wohnungseigentümergemeinschaft leben, kann eine Genehmigung der Eigentümerversammlung erforderlich sein.
- Örtliche Stadtplanung (ÖFFENTLICHE STADTPLANUNG): Einige Gemeinden haben spezifische Beschränkungen (Höhe, Farbe, Materialien). Es ist ratsam, vor dem Kauf eines Produkts das Rathaus zu konsultieren.

Die Entwicklungssteuer:
Gartenhäuser mit einer Grundfläche von mehr als 5 m² unterliegen der Erschließungssteuer, sofern sie nicht von der Gemeinde befreit sind. Die Höhe der Steuer wird pauschal pro m² berechnet und variiert je nach Lage.

Kann ich das Zubehör für meine bioklimatische Pergola zu einem späteren Zeitpunkt bestellen?

Ja, unsere bioklimatischen Pergolen sind modular aufgebaut. Vorhänge oder Paneele können später hinzugefügt werden. Bitte prüfen Sie vor Ihrer Bestellung unbedingt die Kompatibilität des Zubehörs mit Ihrem Pergola-Modell.

- **Wie funktioniert die Lieferung meiner Produkte?**

Unsere Gartenhäuser, Bioklima-Pergolen und Sonnenschutzsysteme werden per Spedition geliefert. Diese wird sich mit Ihnen in Verbindung setzen, um einen Liefertermin zu vereinbaren. Die Lieferung erfolgt mit einem Sattelzug, der mit einem Gabelstapler ausgestattet ist. Unsere Vorhänge werden per Spedition geliefert.

Für eine stressfreie Montage finden Sie alle unsere Montageanleitungen im Videoformat auf unserer YouTube-Seite und auf unserer Website, indem Sie auf den folgenden Link klicken oder den QR-Code scannen.

https://www.youtube.com/@greenoutside8067

https://green-outside.com/

8. Garantie und Kontakt

Ihr Produkt ist durch eine gesetzliche Gewährleistung gegen Herstellungsfehler abgedeckt. Einzelheiten zur gesetzlichen Gewährleistung von Green Outside finden Sie unter folgendem Link: https://green-outside.com/procedure-sav/

oder durch Scannen des QR-Codes

Bei Garantieansprüchen oder Problemen mit Ihrem Produkt wenden Sie sich bitte an den Kundendienst von Green Outside unter den folgenden Kontaktdaten:

sav@green-outside.com

04 74 55 36 54 - Option 2 Im Rahmen seiner Politik der kontinuierlichen Verbesserung behält sich Green Outside das Recht vor, seine Produkte ohne vorherige Ankündigung zu ändern.

Weitere Informationen zu den Produkten von Green Outside erhalten Sie unter: info@green-outside.com und www.green-outside.com